102.1011.00-V1

安全特性要素		ⓢ	
关键特性要素		ⓚ	
重要特性要素		ⓘ	
一般特性要素		不标注	
特性要素分类		本公司代号	顾客代号
未注公差	线性角度尺寸	GB/T1804-m	
	形状位置	GB/T1184-K	

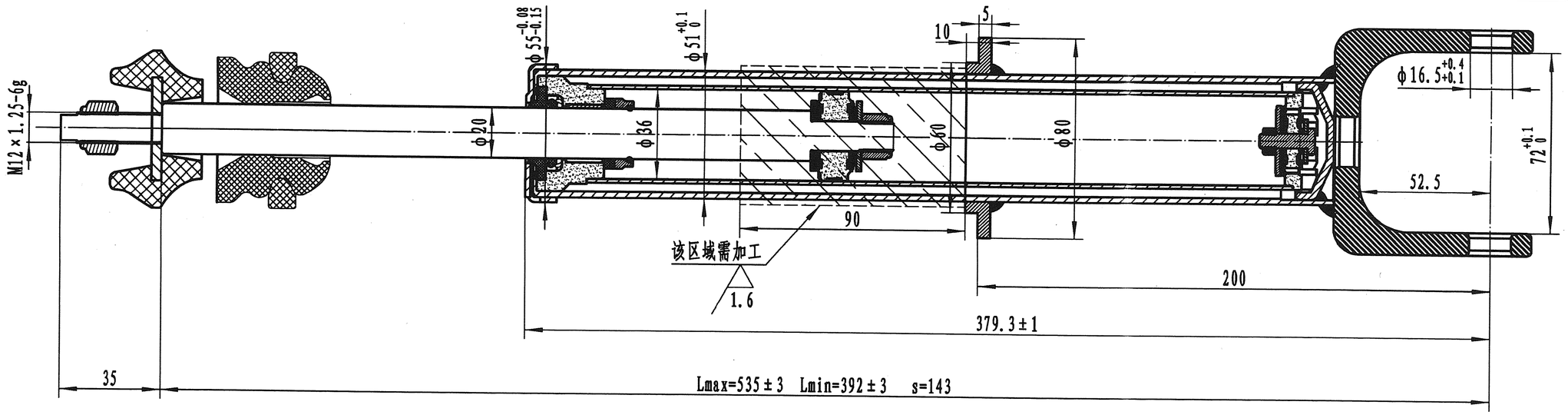

技术要求

1. 减振器外表面处理：电镀蓝白锌，中性盐雾实验72小时，通过；
2. 中间档位阻尼力应符合以下要求：（测试温度20±2°，行程50±1mm，生产按0.3m/s测试）

活塞速度	0.05m/s	0.1m/s	0.3m/s	0.6m/s	1.0m/s
复原阻力(N)	800±152	1600±264	2600±404	3800±572	5350±789
压缩阻力(N)	380±101	650±144	1000±240	1500±290	2200±392

4. 活塞杆压到中间行程位置时反弹力：120±20N；
5. 铝材料零部件表面处理采用阳极氧化，银白色；
6. 垫片、螺母和销套表面采用白锌处理；
7. 总成的静态轴向抗拉强度不低于30KN，弹簧座抗拉强度不低于30KN。
8. 其余要求应符合QC/T545-1999及QC/T546-1999的规定。

王洪亮 2019.3.29

标记	处数	更改文件号	签字	日期	减振器总成		图号	102.1011.00-V1	
设计		标准					阶段标记	数量	重量	比例
制图		工艺			原厂号	102.1011.00-V1	S	1		1:1.8
校对		批准					ROADTAMER 路得坦摩	浙江路得坦摩汽车部件股份有限公司	
审核		日期			图幅	A3	版序	A	