TY45.15_V1

全部：3.2

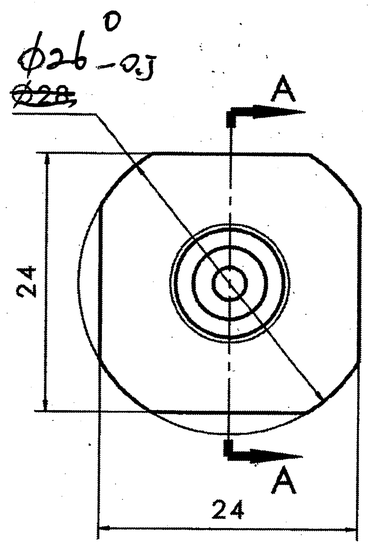

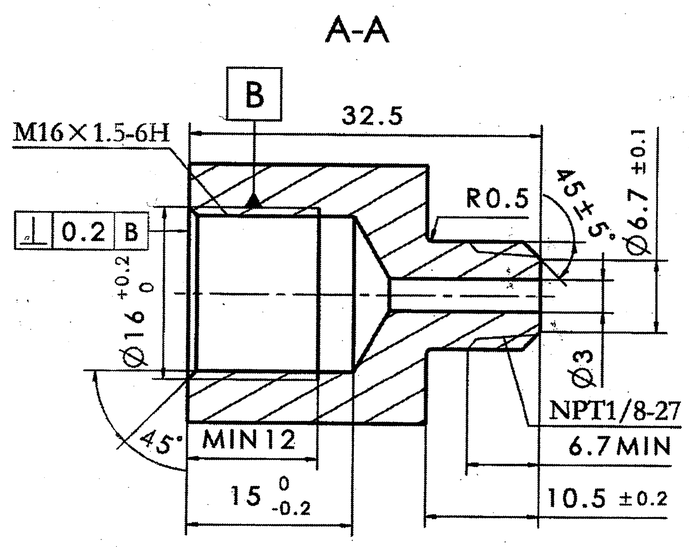

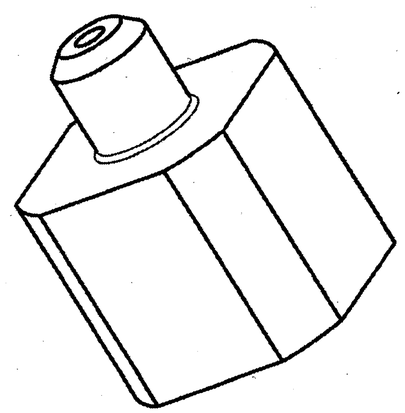

技术要求：
1. 零件表面应光洁无毛刺、毛边及磕碰伤；【2】
2. 零件加工后清洁内外表面，不允许有任何金属碎屑及污物。【2】

3D版本	分区	更改文件号	2D版本	更改描述	更改	日期	审核	日期	批准	日期
V1			V1	零件新增，图纸下发	韩万龙	2018.11.24				

第一角投影视图

一般公差	
线性	GB/T 1804-M
角度	GB/T 1804-M
形位	GB 1184-H

特殊特性符号：【1】安全特性；【2】关键特性

设计	韩万龙 18.11.24	标准化	
校对	郑旭 18.11.24	审核	
工艺		批准	

北京光华荣昌汽车部件有限公司

材料	名称
7075	压力传感器连接件（M16外-NPT1/8外）

阶段标记	重量(Kg)	比例	件号(图号)
A	0.024	2:1	TY45.15_V1

共 1 张　第 1 张

项目代号：C1.018FT04

A3