240.6411.00_V1

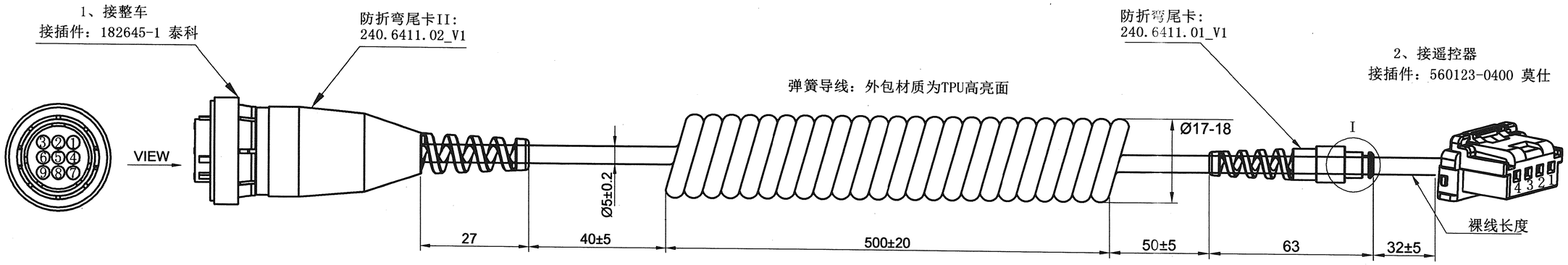

1、接整车				
接插件孔位	线号	颜色	线径	备注
1	P1	R	0.35	电源
2	P2	B	0.35	地
3	P3	W	0.35	CAN-L
4	P4	Y	0.35	CAN-H

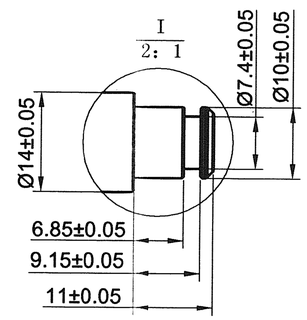

2、接遥控器				
接插件孔位	线号	颜色	线径	备注
1	P1	R	0.35	电源
2	P2	B	0.35	地
3	P3	W	0.35	CAN-L
4	P4	Y	0.35	CAN-H

技术要求

1、线束应符合QC/T 29106-2014《汽车电线束技术条件》规定；
2、弹簧线缆采用汽车专用线缆 UL1007#22，导线外被使用TPU亮面材质；
3、正极线必须使用红色线缆，搭铁（GND）线必须使用黑色线缆；
4、每条线缆必须印有规范、清晰的标识码，连接器号码规范按图纸要求；
5、所有线缆导通率为100%，不允许有短路、断路、瞬断、错路等现象;测试电压DC500V，绝缘阻抗 10MΩ MIN,单根线缆导通电阻 1Ω MAX;【2】
6、线束中的接插件、胶带、尾卡等附件阻燃等级需满足GB/T2408-2008中规定V-0级;【1】
7、线色如下定义：

线色	黑	白	红	绿	黄	棕	蓝	灰	紫	橙	粉	浅绿
标识	B	W	R	G	Y	Br	L	Gr	V	O	P	Lg

8、弹簧导线水平放置时，弹簧线圈紧密相连，无松散，变形等现象，将导线自然竖直垂下，自身重量至导线拉伸静止60S,测量拉伸长度不大于静止时长度的1.3倍；【2】
9、单根线路的拉脱强度不小于50N;
10、注塑防折弯尾卡与导线的拉脱力不小于300N；【2】
11、防折弯尾卡II由线束厂家设计，图号使用图纸标注型号。

第一角投影视图

一般公差	
线性	
角度	
形位	

特殊特性符号：【1】安全特性；【2】关键特性

设计		19.4.15	标准化		19.4.15
校对		19.4.15	审核		19.4.15
工艺		19.4.15	批准		19.4.15

北京光华荣昌汽车部件有限公司 GOLDRARE

材料			名称
			卡车遥控器线束
阶段标记	重量（Kg）	比例	件号（图号）
A	0.17		240.6411.00_V1
共1张	第1张		