TY25.05_V1

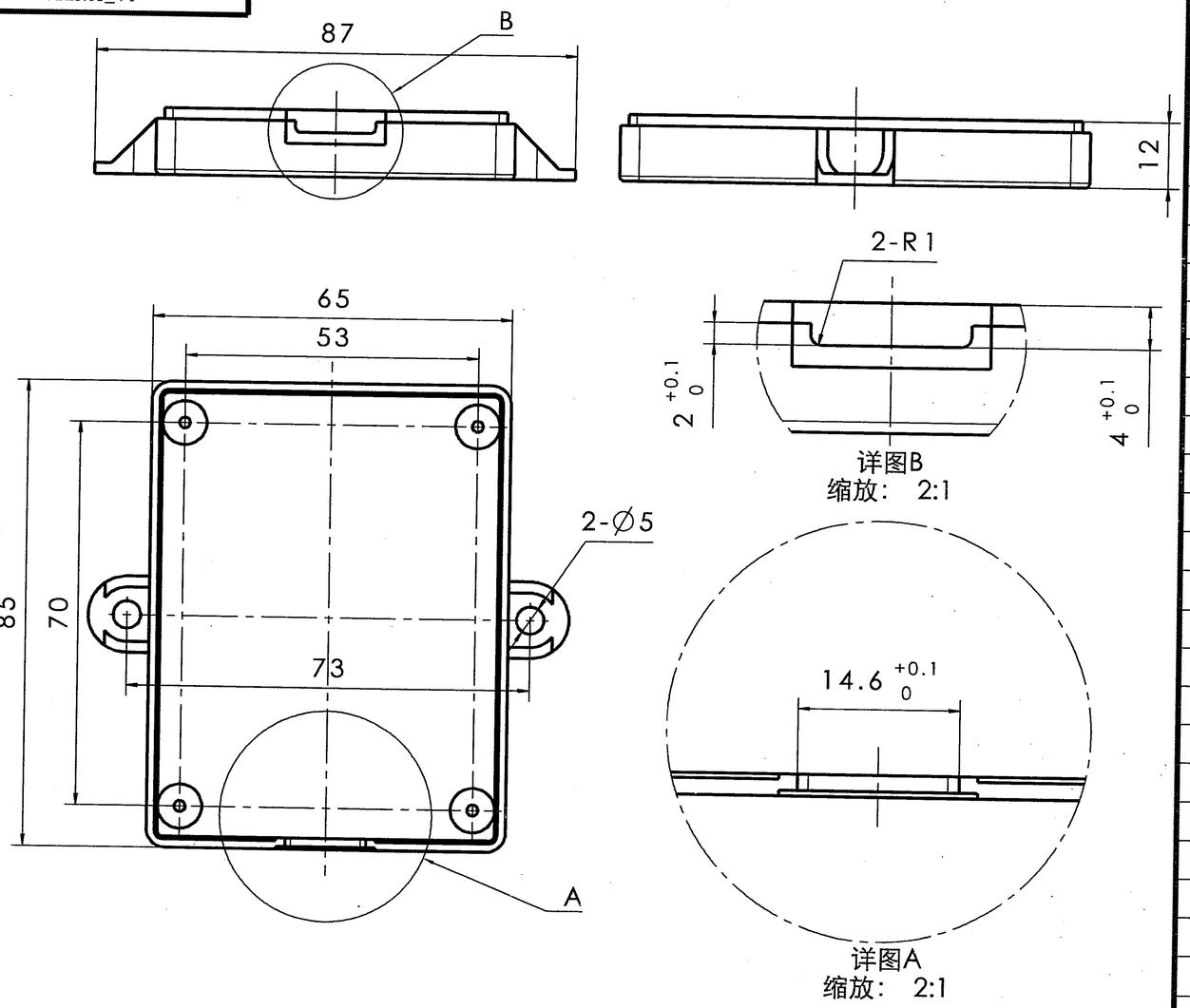


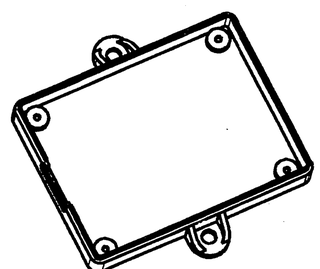

缩放：1:2

## 技术要求

1. 零件表面应平整，不允许有影响强度、使用性能及外观的波纹、凹陷、开裂、气泡、缩痕、划痕等缺陷，分模线处无飞边；
2. 零件颜色为黑色；
3. 带公差为改制尺寸。

| 3D版本 | 分区 | 更改文件号 | 2D版本 | 更改描述 | 更改 | 日期 | 审核 | 日期 | 批准 | 日期 |
|---|---|---|---|---|---|---|---|---|---|---|
| V1 | | | V1 | 零件新增，图纸下发 | 徐向东 | 18.07.03 | | | | |

第一角投影视图

| 一般公差 | |
|---|---|
| 线性 | GB/T 1804-M |
| 角度 | GB/T 1804-M |
| 形位 | GB1184-H |

特殊特性符号：【1】安全特性；【2】关键特性

| | | | | | |
|---|---|---|---|---|---|
| 设计 | 徐向东 | 18.07.03 | 标准化 | 陈 | 18.7.4 |
| 校对 | 受控 | | 审核 | 张力 | 18.7.4 |
| 工艺 | | | 批准 | 张 | 18.7.4 |

北京光华荣昌汽车部件有限公司

| 材料 | 名称 |
|---|---|
| ABS | 诊断模块外壳下座 |

| 阶段标记 | 重量(Kg) | 比例 | 件号(图号) |
|---|---|---|---|
| A | 0.018 | 1:1 | TY25.05_V1 |

共 1 张　第 1 张

A3