TV25.04_V1

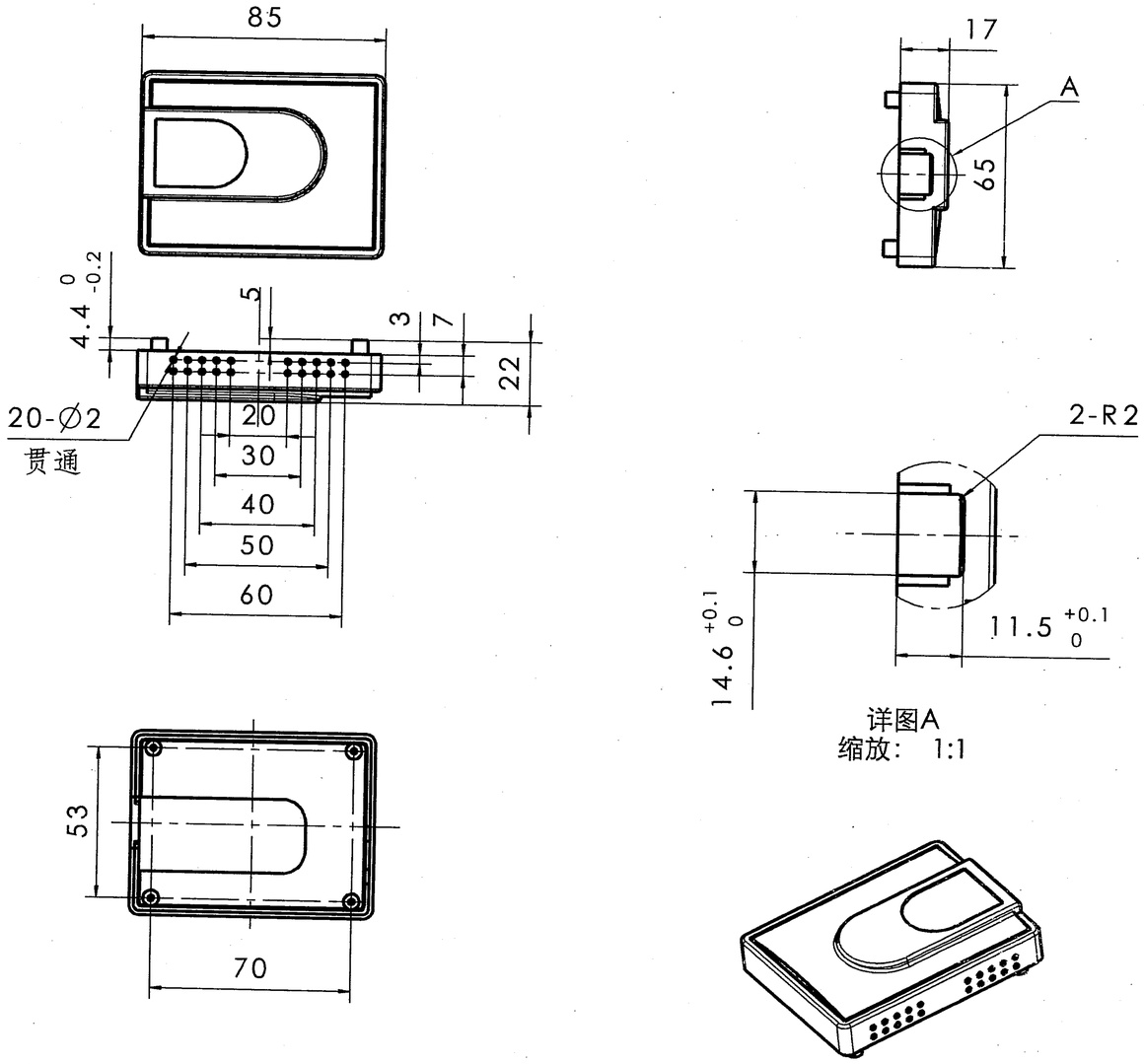

技术要求:

1. 零件表面应平整，不允许有影响强度、使用性能及外观的波纹、凹陷、开裂、气泡、缩痕、划痕等缺陷，分模线处无飞边;
2. 零件颜色为黑色;
3. 带公差为改制尺寸。

3D版本	分区	更改文件号	2D版本	更改描述	更改	日期	审核	日期	批准	日期
V1			V1	零件新增，图纸下发	徐向东	18.07.03				

第一角投影视图

一般公差	
线性	GB/T 1804-M
角度	GB/T 1804-M
形位	GB1184-H

特殊特性符号: 【1】安全特性; 【2】关键特性

设计	徐向东 18.07.03	标准化	18.7.4
校对		审核	18.7.4
工艺		批准	18.7.4

受控

北京光华荣昌汽车部件有限公司

材料	名称
ABS	诊断模块外壳上盖

阶段标记	重量(Kg)	比例
A	0.016	1:2

共 1 张 第 1 张

件号(图号) TY25.04_V1

A3