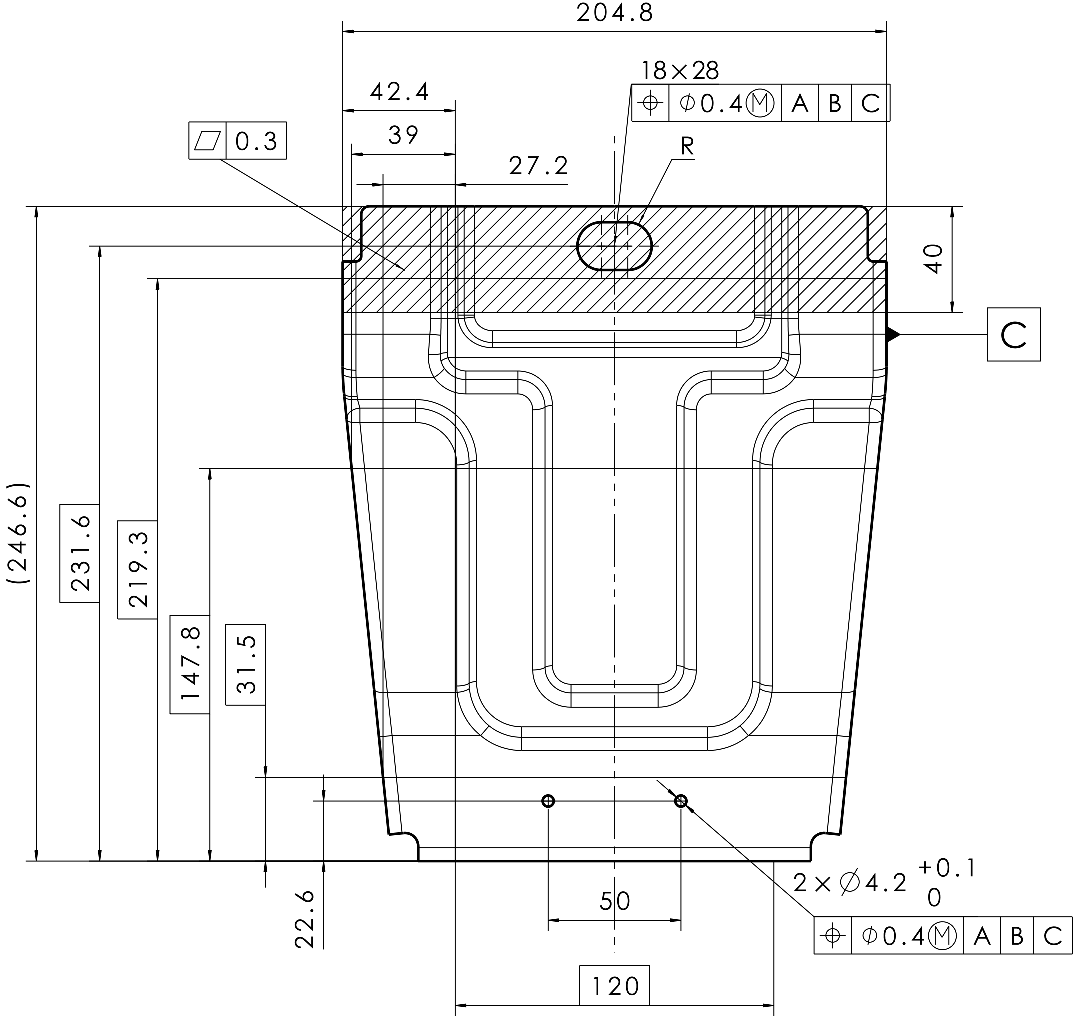
204.8
42.4
39
27.2
18×28
⌖ Φ0.4Ⓜ A B C
R
▱ 0.3
40
C
(246.6)
231.6
219.3
147.8
31.5
22.6
50
120
2×∅4.2 +0.1 0
⌖ Φ0.4Ⓜ A B C

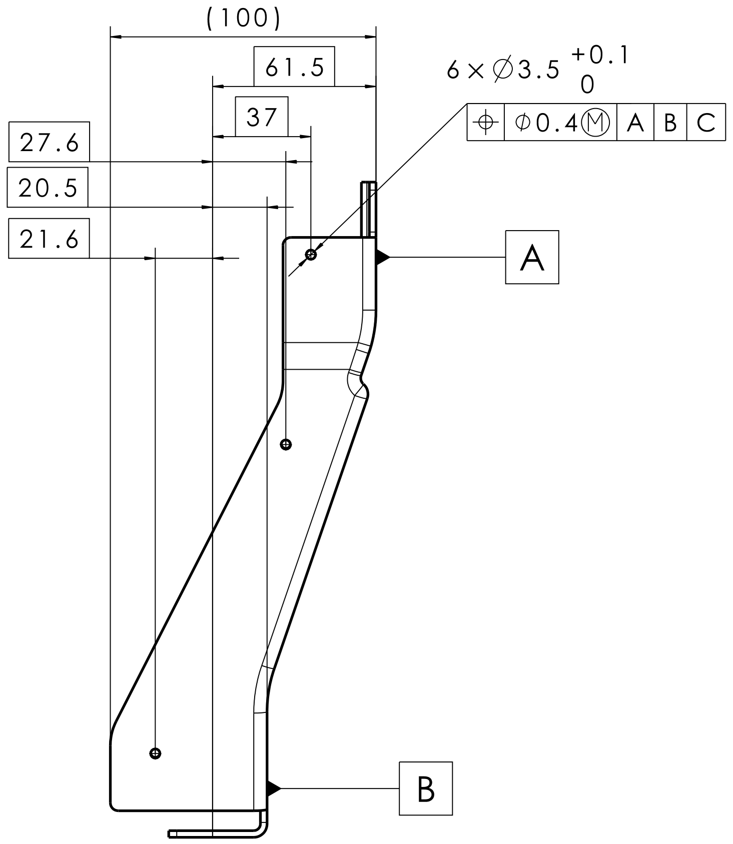
(100)
61.5
37
27.6
20.5
21.6
6×∅3.5 +0.1 0
⌖ Φ0.4Ⓜ A B C
A
B

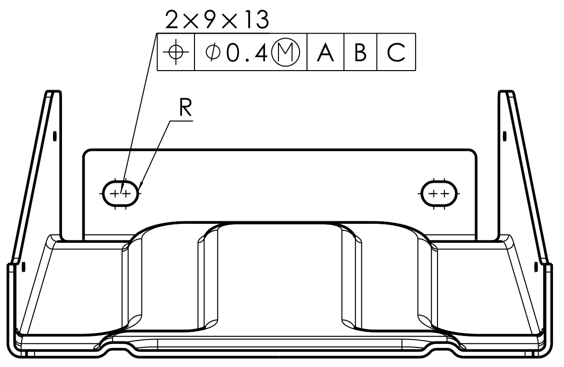
2×9×13
⌖ Φ0.4Ⓜ A B C
R

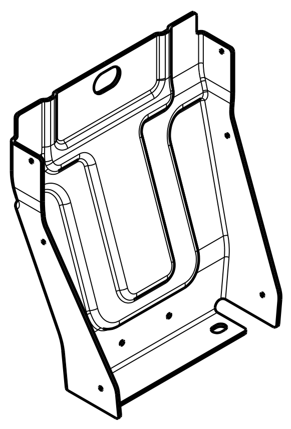

受控

技术要求：

1.本零件为冲压件，未注尺寸公差依图中公差表执行；

2.未注尺寸见三维数模；

3.零件表面不允许有裂纹、起皱等缺陷；去除尖角、毛刺、油污；

4.不允许有影响装配安全性、外观或功能的毛口和飞边；

5.钣金拉伸料厚最大减薄量≤材料厚度的20%；

【1】6.有毒有害物质应满足GB/T 30512-2014《汽车禁用物质要求》中的规定；

7.产品实际重量与理论重量差控制在5%以内。

3D版本	分区	更改文件号	2D版本	更改描述	更改	日期	审核	日期	批准	日期
A			A	零件新增，图纸下发	李世新	20220224				

北京光华荣昌汽车部件有限公司

第一角投影视图	一般公差		
	线性	GB/T 13916-4	
	角度	GB/T 13915-3	
	形位	GB/T 13916-m	

特殊特性符号：【1】安全特性；【2】关键特性

设计	李世新	标准化	
审核		批准	

材料
2.5-Q/BQB 301
SAPH440-Q/BQB310

名称
右边板

阶段标记	重量(Kg)	比例
A	1.3904	1:2

共 1 张　第 1 张

件号(图号)
SHT0014244

项目代码：X5000S

A2