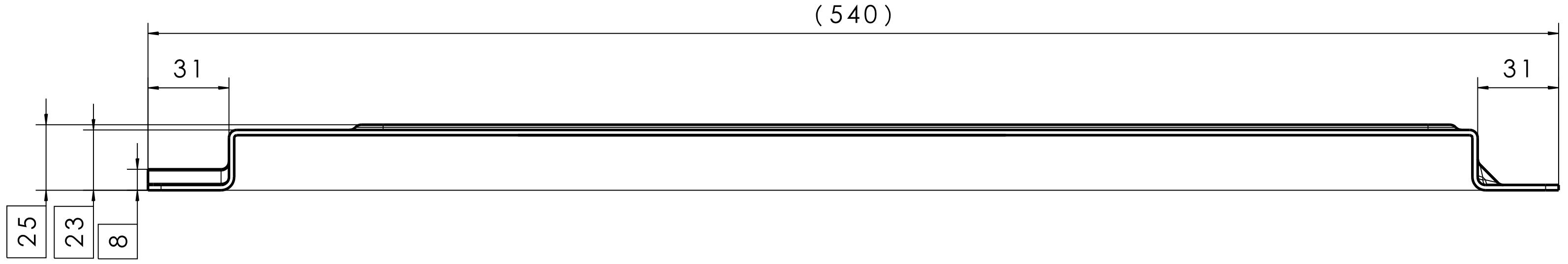
(540)
31
31
25
23
8

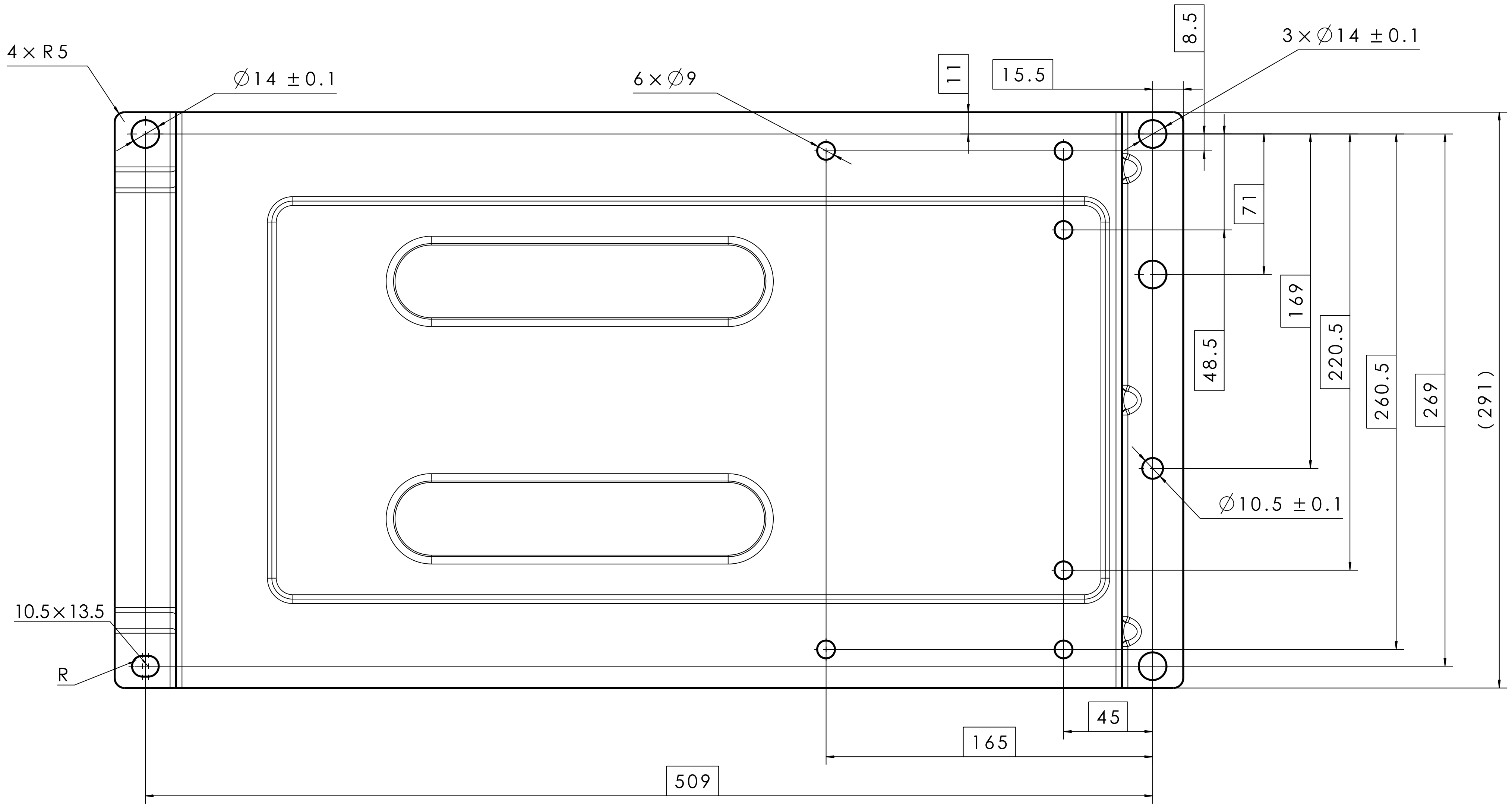
4×R5
∅14 ±0.1
6×∅9
11
15.5
8.5
3×∅14 ±0.1
71
169
48.5
220.5
260.5
269
(291)
∅10.5 ±0.1
10.5×13.5
R
45
165
509

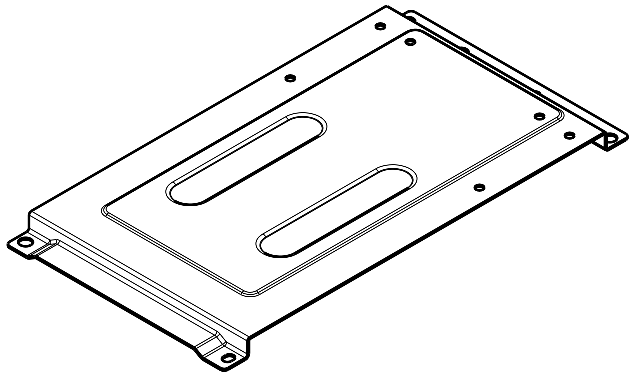

技术要求：

1.本零件为冲压件，未注尺寸公差依图中公差表执行；

2.未注尺寸见三维数模；

3.零件表面不允许有裂纹、起皱等缺陷；去除尖角、毛刺、油污；

4.不允许有影响装配安全性、外观或功能的毛口和飞边；

5.钣金拉伸料厚最大减薄量≤材料厚度的20%；

【1】6.有毒有害物质应满足GB/T 30512-2014《汽车禁用物质要求》中的规定；

7.产品实际重量与理论重量差控制在5%以内。

受 控

| 3D版本 | 分区 | 更改文件号 | 2D版本 | 更改描述 | 更 改 | 日 期 | 审 核 | 日 期 | 批 准 | 日 期 |
|---|---|---|---|---|---|---|---|---|---|---|
| A |  |  | A | 零件新增，图纸下发 | 李世新 | 20220224 |  |  |  |  |

北京光华荣昌汽车部件有限公司

第一角投影视图

| 一般公差 |  |
|---|---|
| 线性 | GB/T 13916-4 |
| 角度 | GB/T 13915-3 |
| 形位 | GB/T 13916-m |

特殊特性符号：【1】安全特性；【2】关键特性

| | | | |
|---|---|---|---|
| 设 计 | 李世新 | 标准化 |  |
| 审 核 |  | 批 准 |  |

材 料
2-Q/BQB 301
SAPH440-Q/BQB310

名 称
装车支架大钣金

| 阶段标记 | 重量(Kg) | 比例 |
|---|---|---|
| A | 2.615 | 1:2 |

共 1 张　第 1 张

件号(图号)
SHT0014236

项目代码：X5000S

A2