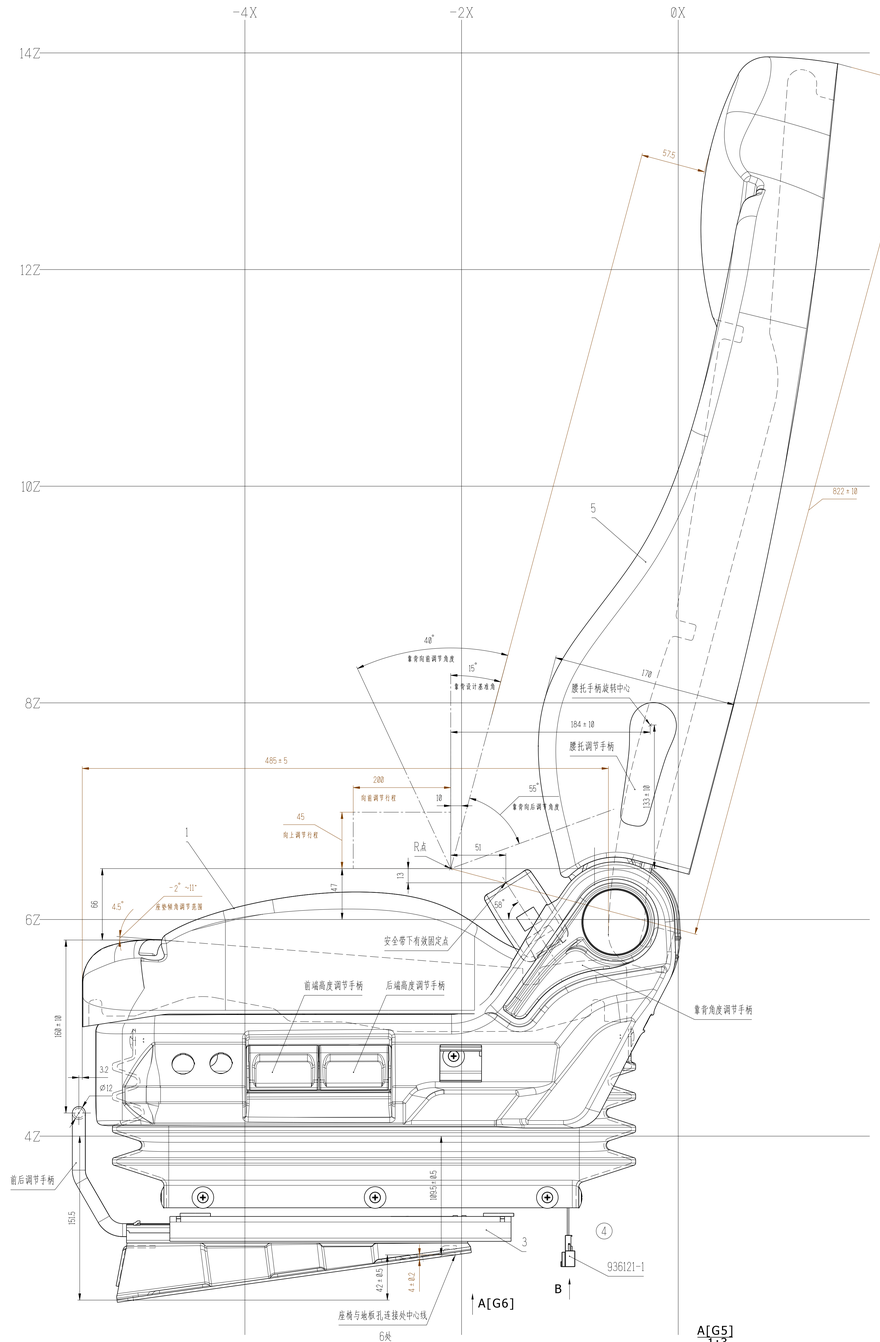

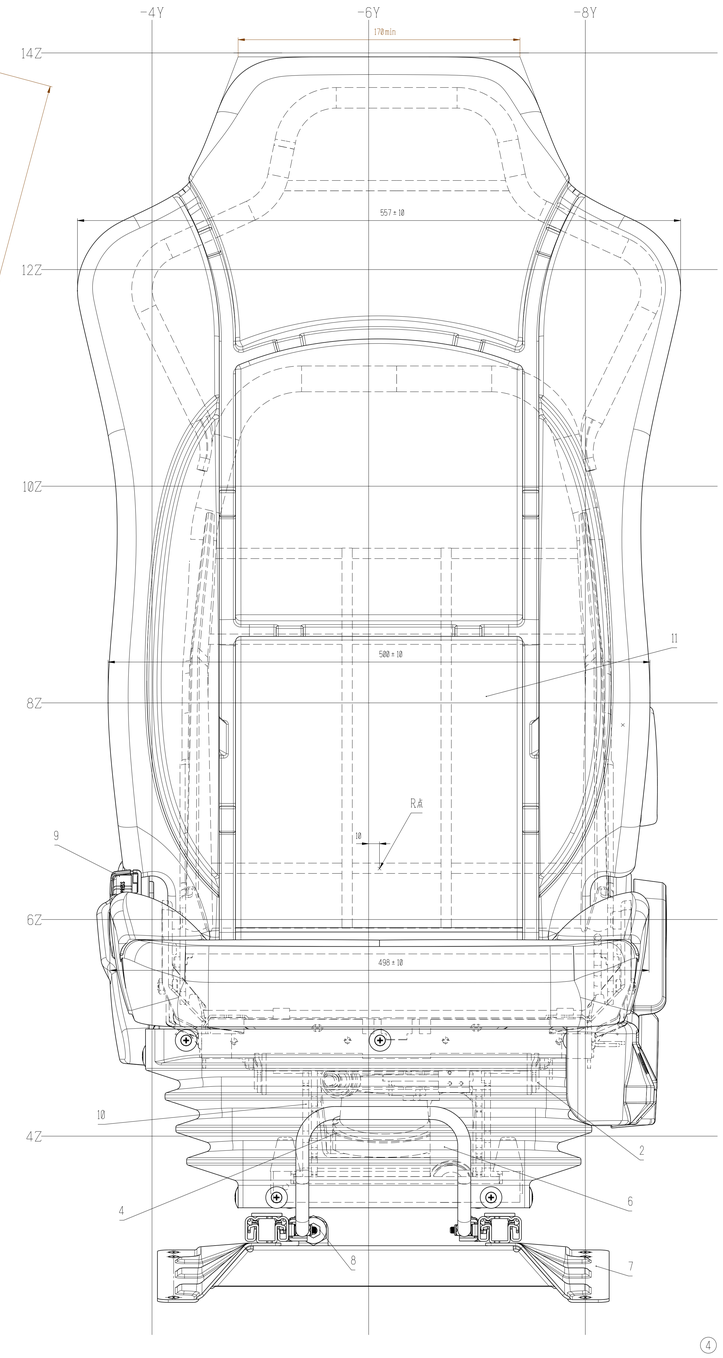

示意图

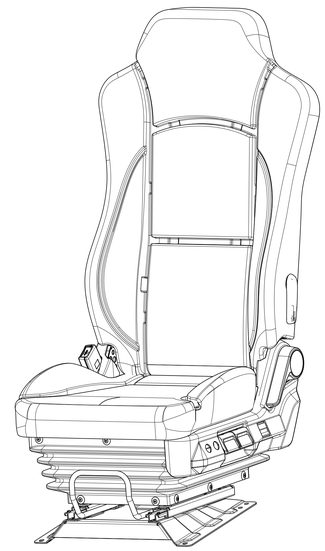

本图为总成式样图,内部详细结构由供应商二次设计
靠皮为落轮空变丝复合织物面料按JF07-201a
靠皮需复合聚氨酯泡沫JF03-62c，厚(1.5~3.5)mm,织物与泡沫间的粘合强度>5N/50mm或泡沫破坏
落轮空变丝面密度(260±20)g/m²
常态断裂强度:落轮空变丝复合面料大于800N
缝线要求:面料缝距(8±1)mm,针距(3~5)mm,缝纫线末端防止开线,末端重缝最少20mm,缝线坐向弯曲最大为4mm/300mm
靠皮接缝疲劳性≤3.0mm
泡沫芯为聚醚型聚氨酯泡沫塑料按JF03-17a
座垫泡沫密度(55±5)kg/m³,当压入座垫厚度的40%时,压陷硬度为(220±20)N,加氨区域见图纸6800010-B90-C00
靠背泡沫密度(50±5)kg/m³,当压入靠背厚度的40%时,压陷硬度为(220±20)N
座椅总成状态下腰托凸出量(20±2)mm
座椅底座、支架、滑轨等外露金属件请以CA/C30J$_{4}$,按Q/CAYT-12,技术要求见Q/CAYT-13.19 类型A-2
盐雾试验168h
表面哑光,见样板
座椅骨架焊接处应焊接牢固,不得开焊,不得有漏焊、堆焊等焊接缺陷
座椅各连接处应装接牢固,不得松动,不得损坏
调角器调整灵活,锁止可靠,不能有干涉现象,调角器手柄的调节力为(30~55)N,-40℃时调角器手柄的调节力为(30~85)N
座椅滑轨应调整灵活,锁止可靠,不能有干涉、晃动等现象
总成状态调节手柄的操纵力为(10~68)N,单支滑轨的滑动阻力常温时为(15~58)N,高度调整调节力小于150N
耐久性能及安全性:在正常使用状态下,不应有危及乘员的毛刺及锐边,不应有污及乘员的污垢等
5 本总成应满足JA6800-B90-1,其安全性能应满足GB15083
5 安全带总成性能要求按GB14166中要求,固定点强度及位置按GB14167中要求
将座椅固定在工作台上,前后行程调整至最后位置,将高度调至最低,靠背调至最低,靠背角调整至设计基准角
沿X向对座椅靠背施加最大为300N的作用力,作用点位于R点正上方500mm处
沿Y向对座椅靠背施加最大为400N的作用力,作用点与R点的垂直距离为400处
试验后,X方向位移量<30mm,Y方向位移量≤40mm
总成耐久性:进行120小时振动,其中垂直方向80小时,X向和Y向各20小时,试验后
座椅各部位不允许出现松脱和严重晃动的现象,座椅调节机构必须功能正常
减振机构:座椅的减振系统为空气悬浮式,由减振器、气囊、空气调节阀、管路接头、保持架等金属骨架构成,工作稳定,无晃动现象
减振器的布置应合理,与空气弹簧的匹配应合理,保证座椅的振动行程为±40mm
减振器耐久性要求:减振器阻尼最小档位下,速度0.131m/s且行程25mm时,减振器进行200万次耐久后,阻尼力衰减数值波动在25%范围内
阻尼力规定:0.1m/s时压缩力为700N,伸复力为600N,数值波动在20%范围内
气囊要求:工作压力(6~10)kgf/cm²,压力波动±10%,爆压26kgf/cm²
当空气压力为5kgf/cm²时容量为550cm³
减振机构正常工作压力下减振400万次,功能正常,机构无严重损坏,气囊和空气调节阀无泄露,骨架无损坏
进,出气时,不能有异常和过大的声响。图中所示气囊状态为平衡状态
管路布置按盘旋组原则,无破损,脱落,漏气现象,装配时不能让管路压扁或折叠,不能阻碍座椅前后滑动
管路尽量装配在地板或座椅防尘罩内
座椅的舒适性要求:固有频率为(2.5~4)Hz
测量目点与座椅参考点R允许偏差在车身坐标X方向±17mm,Z方向±10mm
5 所有非金属件燃烧性按JF03-64
所有外露非金属件颜色见样板
所有外露非金属件花纹见样板
靠皮、泡沫散发特性满足JF03-5(b)
按GB/T 4970进行平顺性评价
座椅总成重量小于35kg
座椅外形及靠皮分缝按三维数据
制作前面需注明产品标识
开始供应前,样品须经产品设计部门复验

④ B[仅示出插接器]
1:1

A[G5]
1:3

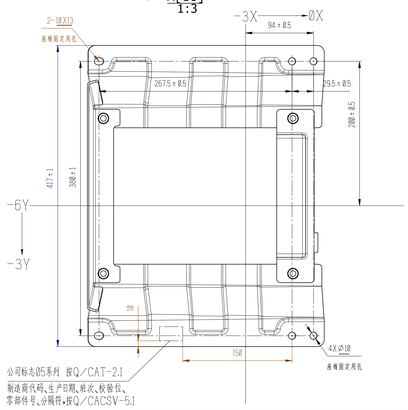

④

序号	零件号	名称	数量	材料	备注
11	6805070-D19-C00	腰托总成(参见6800010-D19-C00)	1		
10	6804070-D19-C00	气囊控制系统总成(参见6800010-D19-C00)	1		
9	8212025AD19-C00	左锁扣总成	1		
8	6800050-D03	过渡接头总成(参见6800010-D03-C00)	1		
7	6807010-D19-C00	座椅底座总成(参见6800010-D19-C00)	1		
6	6804060-D19-C00	减振器总成(参见6800010-D19-C00)	1		
5	6805010-D19-C00	靠背总成(参见6800010-D19-C00)	1		
4	6804040-D19-C00	空气弹簧总成(参见6800010-D19-C00)	1		
3	6804030-D19-C00	滑轨总成(参见6800010-D19-C00)	1		
2	6804010-D19-C00	高度调节机构总成(参见6800010-D19-C00)	1		
1	6803010-D19-C00	座椅总成(参见6800010-D19-C00)	1		

名称	驾驶员座总成(无材料)				6800010-D19-C00
设计	刘娟	保密等级 S 秘密 J 机密级别 C 内部资料	主图版本 E 图幅 A0	共1张 第1张	
校对	刘娟	产品等级 T 非安全 Y 安全 T 参考 D??	图纸类型 P 比例 1:2		
审核	贾旭	重量 38 kg 保密等级 N 未保密 Y	软件版本 CATIA V5		
工艺员	张国伟		专业章章号		
标准化	刘全胜 张瑞新		主要章 CA1标准化(C2)长春J.D.C中心		
会签	刘晓杰 李菁华 于泽淼	材料	中国一汽解放事业本部 商用车开发院		20190524
批准	刘燕	代号 material code			

生产准备