GOLDRARE

工程变更申请书（ECR）

变更申请时间	2022.03.29	车型代号	重汽	变更申请输入文件	
客 户 名 称	重汽	提 出 人	☐客户 ☑公司 ☐供应商	ECR编号	ECR0007723
总成名称	旋转档位控制总成			总成件号	SHT0012417
零/部件名称	支撑圈、安装支架、键			零/部件件号：	SHT0012421、SHT0012409、BTM0010001
项目阶段	☐PCT 阶段 ☐ED 阶段 ☐ET 阶段 ☑PT 阶段 ☐SOP 阶段			变更零件类型	☐自制件 ☑采购件 ☐外协件
更改类型	☑设计 ☐工艺 ☑模具 ☐夹具 ☑检具 ☑试验\检测方法 ☐原材料 ☐重要二次配套 ☑其他：				
更改原因	☑改进措施 ☐预防措施 ☐VA/VE ☐客户要求 ☐其它			是否需提交客户批准	☐是 ☑否 ☐N/A

更改等级	☑级别1	☐级别2	☑级别3	☑级别4
	较大的更改： 该更改将影响产品的外形、安装或功能	重要的过程更改： 对客户而言该更改有明显的外观变化	对产品成本、库存、质量成本等影响的更改，对客户无直接影响	1. 文件、试验、工作流程等附带的更改 2. 内部流程或工艺更改 该更改对客户、产品成本或库存无影响

变更申请内容

变更申请前：

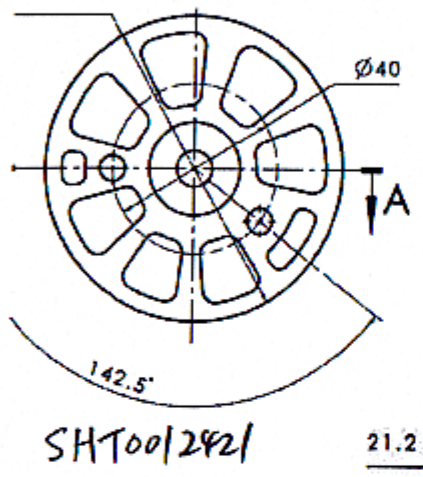

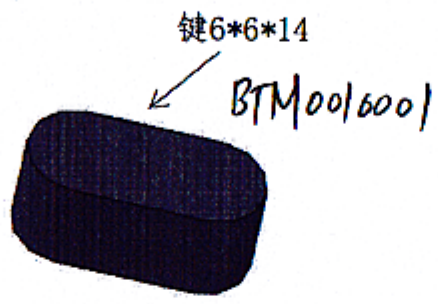

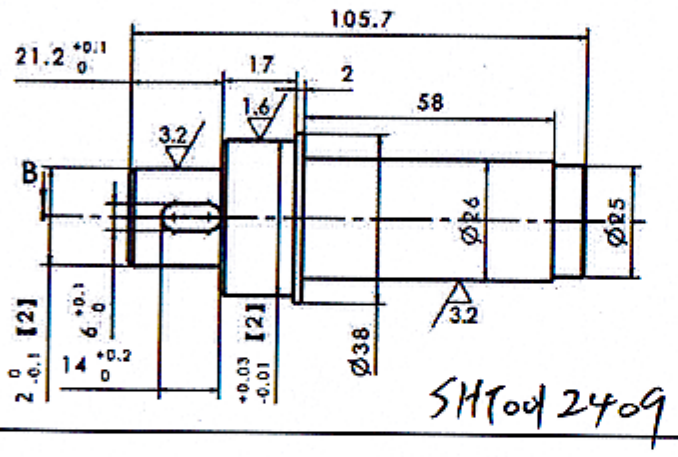

变更申请后：

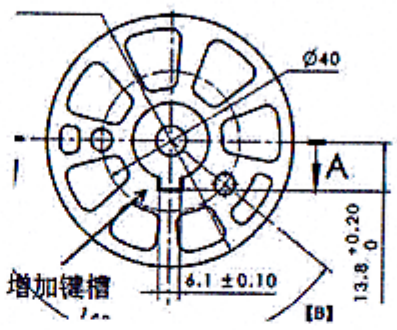

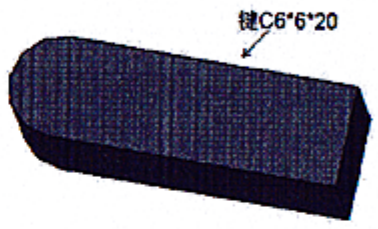

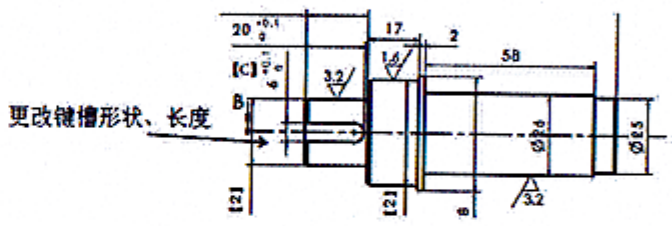

是否影响其它项目？（下列填写项目名称）	☐是	☑否

验证\试验方式	☑样件验证 ☑小批试装 ☐需路试 ☑内部试验 ☐委外试验 ☑客户试验/验证/装车 ☐其他（ ）	是否影响制造过程	☐是 ☑否

是否影响物流	☐是 ☑否	批准后进行更改所需时间	15个工作日

变更实现方案

产品单件成本增加测算	转向座，轴，产品单件成发生变化.	测算部门：	采购/前期采购部		测算人：	孙
护面变化成本增加测算		测算部门：	造型部		测算人：	
焊胎、工装、包装运输等更改费用		测算部门：	工艺部	张[illegible] 2022.04.19	测算人：	
模具更改费用	模具修改费用3000元.	测算部门：	模具科		测算人：	孙
检具更改费用		测算部门：	前期质量部	马[illegible]	测算人：	
其他费用		测算部门：	产品开发部		测算人：	孙
总成单台成本						
直接更改费用						

编制：	孙	2022.4.16	审 核：（审核ECR内容汇总费用并确定审批人员）			批 准：	2022.4.19	
项目审核（审核费用及周期）：	何[illegible]	2022.4.19			副总经理/技术总监批准		张[illegible] 2022.4.19	

注1. 工程变更申请及评审表的批准仅是同意启动变更的相关工作（如验证、试验）。《工程变更通知书》才是官方的变更批准文件。

备注：
1. 变更申请：需要单独上传变更前后对比图片及原因验证报告；（文件命名为XXX项目变更前，XXX项目变更后）
2. ECR申请批准后，完善对策验证报告上传；流程流转至项目经理处，发起ECN。