序号	设计变更号	变更描述	变更人	变更日期

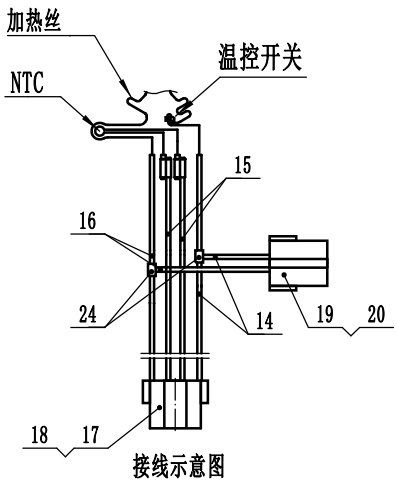

接线示意图

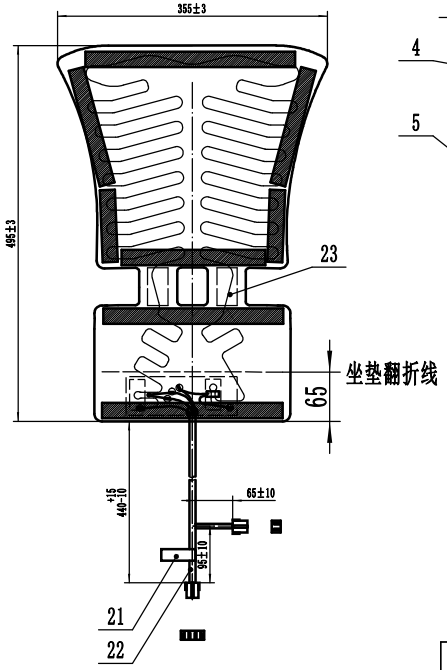

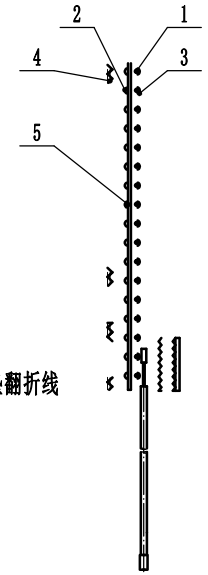

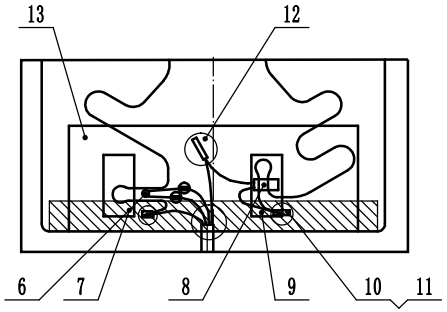

(Ω)电阻值	17.2(15.7-19.1)Ω @20℃
额定电压	DC 24V
功率	33.5W±10%
电流	1.39A @20℃

技术要求

【2】1、额定功率及参数见电气参数表；
2、线束撕裂力≥15N，焊点处采用绝缘处理；
3、工作温度：-40℃～90℃；
4、透气性要求：按GB 5453执行，≥1900L/m²/s；
【1】5、阻燃要求：按GB 8410执行，最大燃烧速度≤100mm/min；
6、VOC测试：按VDA278执行，标准要求值≤200μg/g；
7、FOG测试：按VDA278执行，标准要求值≤450μg/g；
8、气味测试：按Q/FT A147-2008执行，标准要求值≤3；
【1】9、ELV要求：满足2000/53/EC 报废汽车指令要求；
10、其余各类试验满足客户DVP要求。

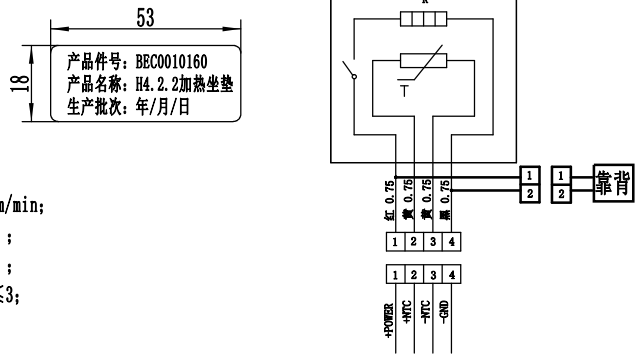

序号	代号	名称	数量	规格	材料	重量
15	BEC0010160-15	线束2	2	黄 0.75mm² 570 570mm	1BY075	
14	BEC0010160-14	线束1	3	红 0.75mm² 100 120 480mm	1BR075	
13	04.090.092.018	覆盖毛毡	1	80mm*200mm*1mm	S1435+DT0733	
12	BEC0010160-12	热熔胶	6g		18071035A	
11	HM-00000000210001	U型端子（小）	5		HM-00000000210001	
10	04.090.095.002	热缩管	7	ø2.5×15±5mm	04.090.095.002	
9	04.090.092.017	温控开关毛毡	1	Φ35mm×1mm	S1435+DT0733	
8	01.090.102.001	温控开关	1	65℃	01.090.102.001	
7	04.090.092.016	NTC 毛毡	1	Φ20mm×1mm	S1435+DT0733	
6	04.003.035.007	温度传感器 NTC	1	10KΩ @25℃	04.003.035.007	
5	BEC0010160-5	网格布+通风棉	1	0.75m×0.4m	78BG045	
4	BEC0010160-4	双面胶	1	20mm×1600mm	网格胶带	
3	BEC0010160-3	面线	1	8.5m	04.090.091.002	
2	BEC0010160-2	底线	1	5m	04.090.091.001	
1	BEC0010160-1	加热线	1	5m 3.7Ω/m	1BB037PC	
24	04.003.028.002	U型端子（大）	2		04.003.028.002	
23	04.090.092.019	加强毛毡	2	47mm*50mm*1mm	S1435+DT0733	
22	BEC0010160-22	布基胶带	1m	宽 19mm		
21	04.060.058.014	标签	1	53mm*18mm	12W3005	
20	6618602BSS	接插件端子	2	6618602BSS	6618602BSS	
19	3MS02FW06W	接插件	1	HL-3M02FW06W-2PIN	3MS02FW06W	
18	173631-1	接插件端子	4	173631-1	173631-1	
17	368501-1	接插件	1	368501-1	368501-1	
16	BEC0010160-16	线束3	3	黑 0.75mm² 100 120 480mm	1BB075	

第一投影视图

一般公差	
线性	GB1804-m
角度	GB1804-m
形位	GB1184-H

特殊特性符号：【1】安全特性；【2】关键特性

设计			标准化		
审核					
工艺			批准		

HOMO 和美汽车零部件青县有限公司

ASSY

坐垫加热垫总成

阶段标记				重量	比例
S	A				1:7

BEC0010160

共 张 第 张