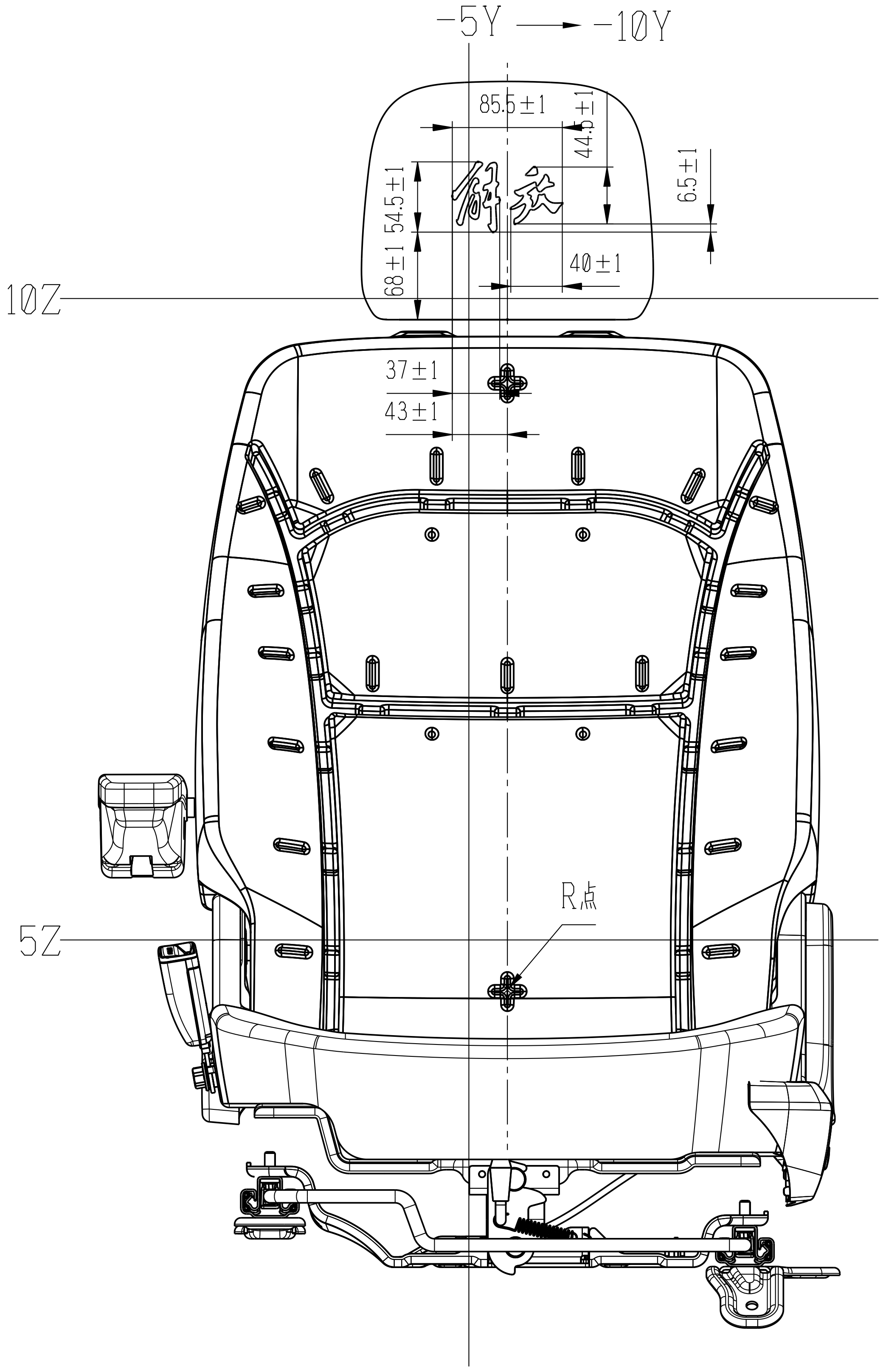

示意图

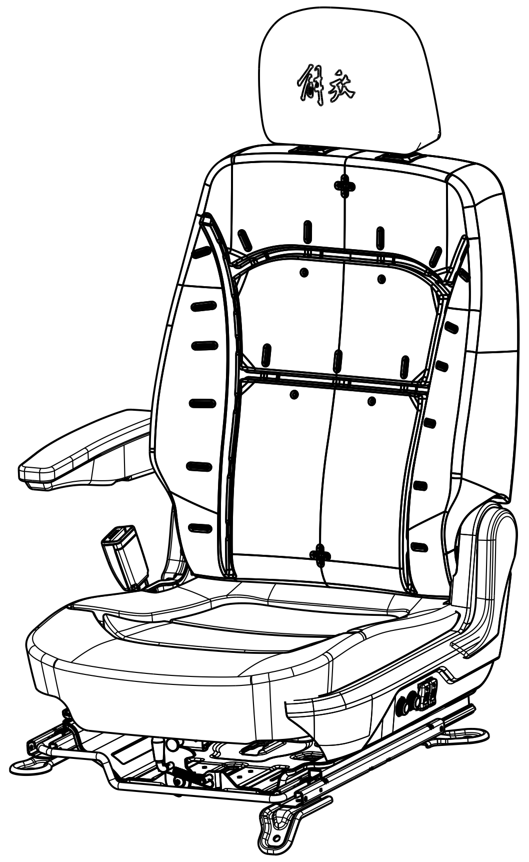

14	6800020BH26-C00	温控开关及其电线束总成 (参见6800010BH26-C00)	1		
13	6805020EH26-C00	靠背通风袋总成 (参见6800010EH26-C00)	1		
12	6805030BH26-C00	靠背加热垫总成 (参见6800010BH26-C00)	1		
11	6803030BH26-C00	座垫加热垫总成 (参见6800010BH26-C00)	1		
10	6805050-H26-C00	座椅扶手总成 (参见6800010-H26-C00)	1		
9	6807100-D03	气管接头总成	1		
8	6800030AH26-C00	通风开关及电线束总成 (参见6800010AH26-C00)	1		
7	6804050BH26-C00	减振系统总成 (参见6800010BH26-C00)	1		
6	8212035-H26-C00	左侧带扣锁总成	1		
5	6805030AH26-C00	座椅空气腰托总成 (参见6800010AH26-C00)	1		
4	6805100-H95-C00	头枕总成 (参见6800010-H95-C00)	1		
3	6805010-H95-C00	靠背总成 (参见6800010-H95-C00)	1		
2	6803010-H95-C00	座垫总成 (参见6800010-H95-C00)	1		
1	6804030-H26-C00	滑轨总成 (参见6800010-H26-C00)	1		
序号	零件号	名称	数量	材料	备注

本图为总成式样图,内部详细结构由供应商二次设计

6800010-H95-C00在6800010BH26-C00基础上更改蒙皮面料方案,缝纫线颜色,其余不变

蒙皮颜色、花纹、缝纫线颜色见样板

未注尺寸见三维数据

其余见6800010BH26-C00

开始供应前,在零部件当前版本复验属性为Y时,样品须经产品设计部门复验

提前准备

名称	驾驶员座总成(式样图)								6800010-H95-C00
设计		保安重要	S	项数	3	加工方法		部件版本	
校对	孟凡通	产品复验	N	非金属	Y	花纹	Y	颜色	AY
审核	单鹏飞	重量	25 kg			热处理	N	表面防护	N
总布置	孙崇岭	材料							
标准化	关越 林永超								
会签	刘晓杰								
	张彦彪								
批准	石宝艳	代码							

文档版本	A	图幅	A2	共1张 第1张
图纸类别	P	比例	1:5	
绘图软件	CATIA V5			
变更通告号				
互换性	CA5686ZYSP34LXEVD_QD0007_04	标记	处数	日期

20220628

一汽解放汽车有限公司
商用车开发院