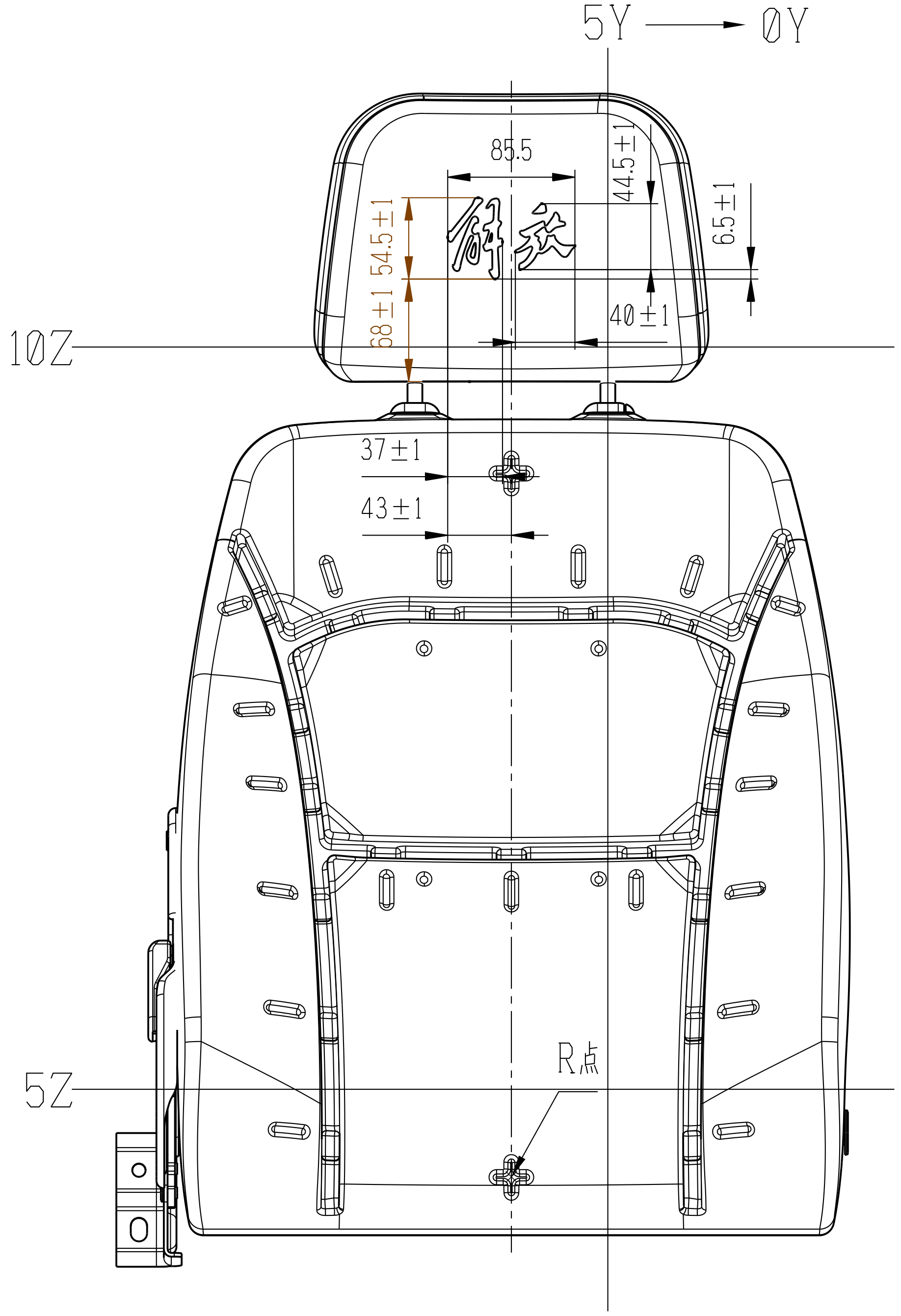

示意图

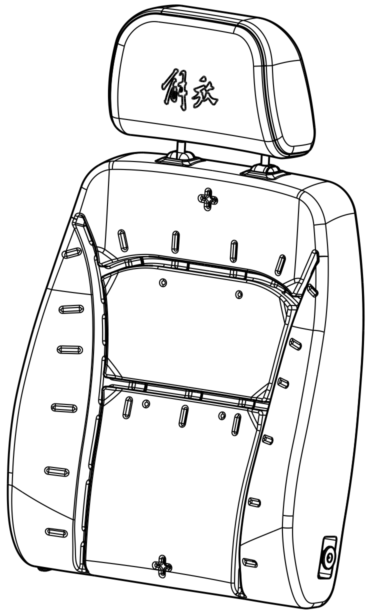

本图为总成式样图,内部详细结构由供应商二次设计

6905020-H95-C00在6905020BH26-C00基础上更改蒙皮面料方案,缝纫线颜色,其余不变

蒙皮颜色、花纹、缝纫线颜色见样板

未注尺寸见三维数据

其余见6905020BH26-C00

开始供应前,在零部件当前版本复验属性为Y时,样品须经产品设计部门复验

提前准备

名称	主靠背总成(式样图)									6905020-H95-C00			
设计		保安重要	S	项数	2	加工方法		部件版本		文档版本	A	图幅	A3	共1张 第1张
校对	孟凡通	产品复验	N	非金属	Y	花纹	Y	颜色	AY	图纸类别	P	比例	1:5	
审核	单鹏飞	重量	3.5 kg			热处理	N	表面防护	N	绘图软件	CATIA V5			
总布置	孙崇岭	材料								变更通告号				
标准化	关越 林永超									互换性	CA5086ZYSP34K2EVD_Q00007_04 标记 处数 日期			
会签	刘晓杰 张彦彪									20220628 一汽解放汽车有限公司 商用车开发院				
批准	石宝艳		代码											