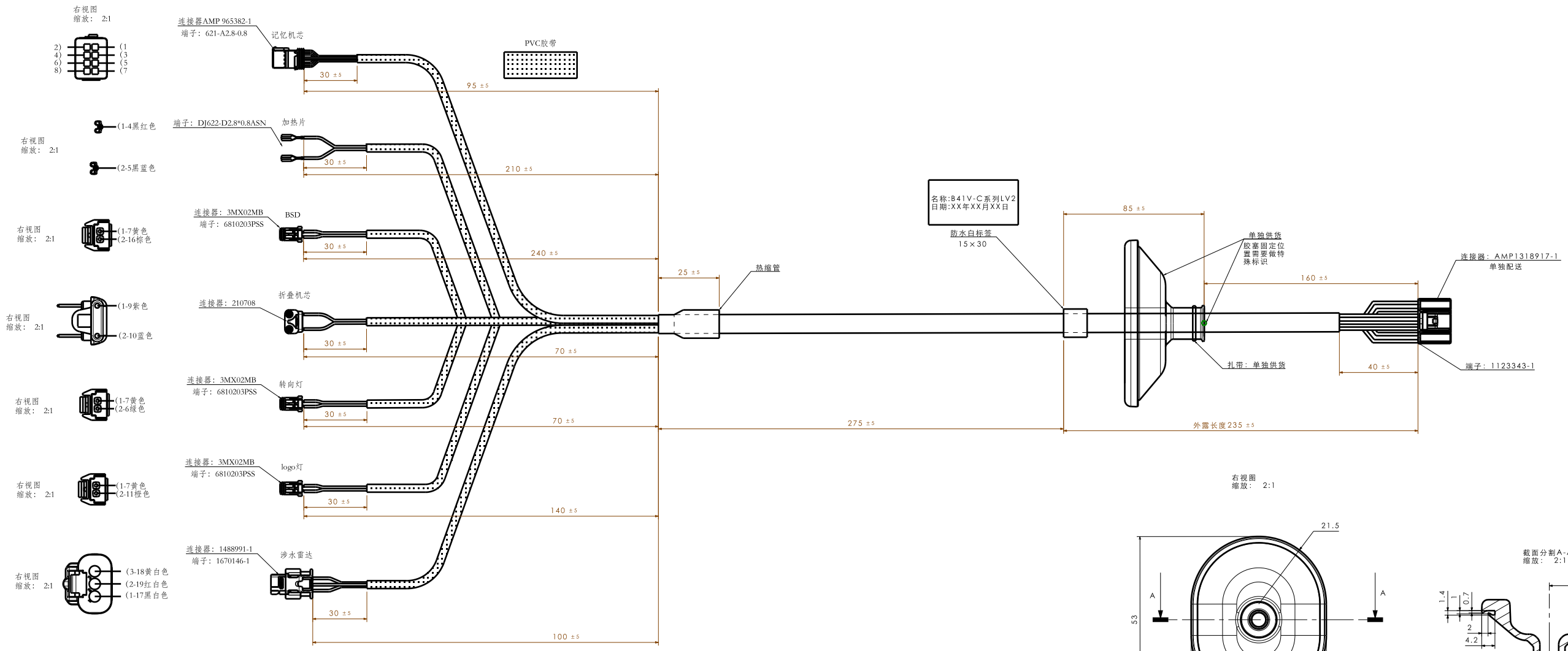

技术要求：

1.符合大众《VW80101-2009汽车上电气和电子部件一般试验条件》中3.17相关要求；
2.电线标称截面积0.35mm2 ，符合QC/T 730-2005《汽车用薄壁绝缘低压电线》中4.2.3相关要求；
3.单根电线与端子应能承受≥50N的拉力而不损伤和脱开，单根电线与插接器的拉脱力≥40N；
4.绝缘强度试验（电压500V、持续60s）过程中，不允许发生击穿、飞弧和表面放电火花等现象；
5.供货与图纸相符，插接器端子与插接器按颜色插好；缠胶带部位距离护套端子根部30mm；
6.有毒有害符合GB/T 30512《汽车禁用物质要求》，铅、汞、六价铬、多溴联苯（PBBs）、多溴联苯醚 （PBDEs）的质量百分数不得超过 0.1%，镉的质量百分数不得超过 0.01%；
7.缠布基胶带折叠部位占20%，胶带黑色，厚度0.5±0.03mm，宽19mm；

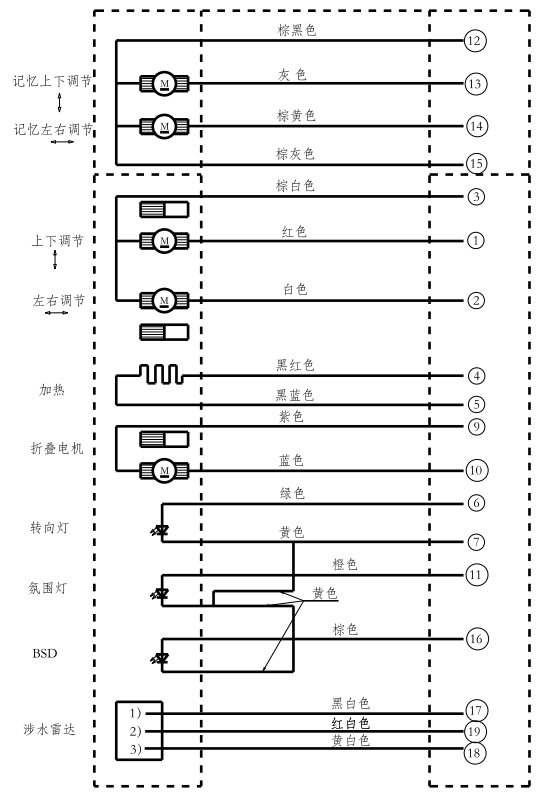

左右外后视镜线束针脚信息

功能	线	1 红	2 白	3 棕白	4 黑红	5 黑蓝	6 绿	7 黄	8	9 紫	10 蓝	11 橙	12 棕黑	13 灰	14 棕黄	15 棕灰	16 棕	17 黑白	18 黄白	19 红白	20	21	22	23	24
		AMP1318917-1(24pin)																							
镜片调节	上	+		-																					
	下	-		+																					
	左		+	-																					
	右		-	+																					
加热					+	-																			
转向灯							+	-																	
镜头折叠	行驶位置									-	+														
	停车位置									+	-														
logo灯								-				+													
镜片记忆	上												-	A		+									
	下												-	B		+									
	左												-		A	+									
	右												-		B	+									
BSD								-									+								
涉水雷达																		+	-	信号					
电线截面积		0.3	0.3	0.3	0.3	0.3	0.3	0.3	0.3	0.3	0.3	0.3	0.3	0.3	0.3	0.3	0.3	0.3	0.3	0.3					

备注：A增电压，B减电压，电压变化趋势的测量以PIN12作为基准

A2	F15	A2	孔径公差改为XX		
A1		A1	零件新增，图纸下发	责任人	20170628
3D版本	分区	更改文件号	2D版本	更改描述	更改 日期 审核 日期 批准 日期

一般公差
线性
角度
形位 GB1184-H
第一角投影视图
特殊特性符号：【S】安全特性；【K】关键特性
设计 张-正勇 2022/04
校对
工艺
阶段标记 S A
重量(Kg) 0.0000
比例 1:1
共 1 张 第 1 张
北京光华荣昌汽车部件有限公司
材料 橡胶-标准 材料-标准
B41V右后视镜线束
图号 B41V
试 制
A0