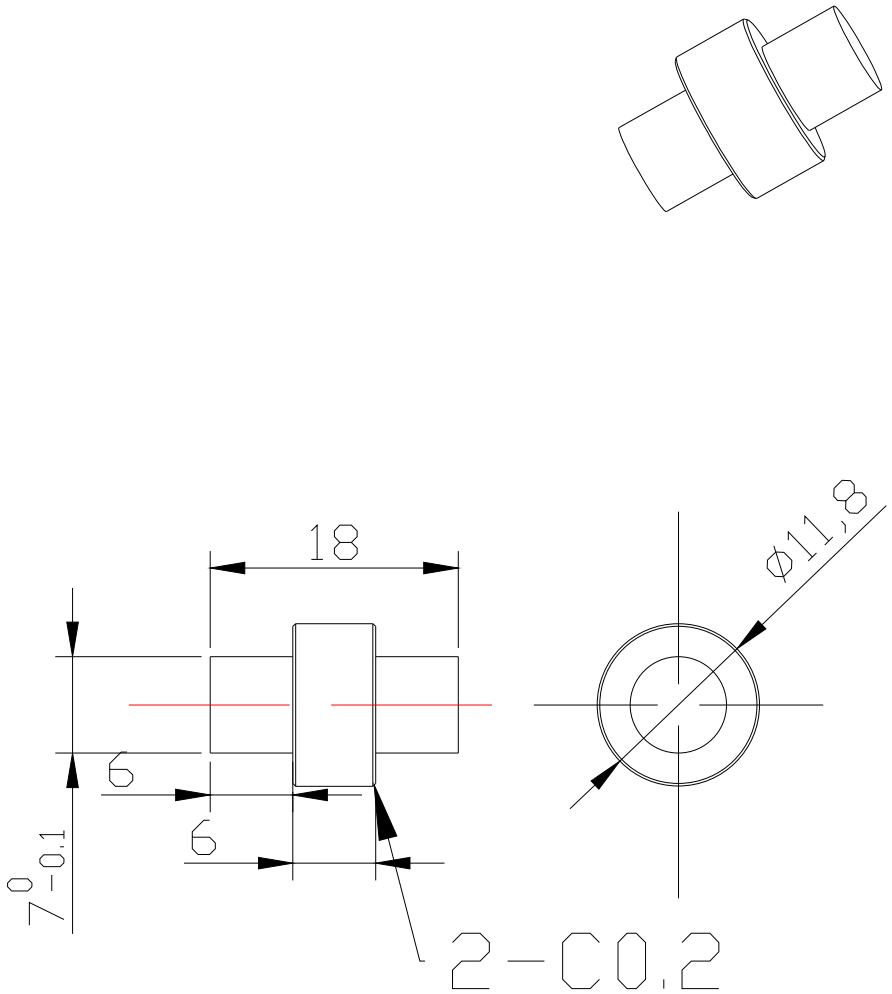

3D版本	分区	更改文件号	2D版本	更改描述	更改	日期	审核	日期	批准	日期

第一角投影视图

一般公差	
线性	GB/T 13914-6
角度	GB/T 13915-3
形位	GB/T 13916-m

特殊特性符号：〖1〗安全特性；〖2〗关键特性

设计			标准化		
审核			批准		

北京光华荣昌汽车部件有限公司

材料	名称
圆钢20#	快拆前地锁铆钉

阶段标记	重量(Kg)	比例
A	0.0188	

共 1 张　第 1 张

件号(图号)

BQB40-7205 315