TAT0010169

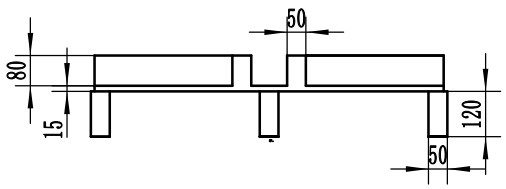

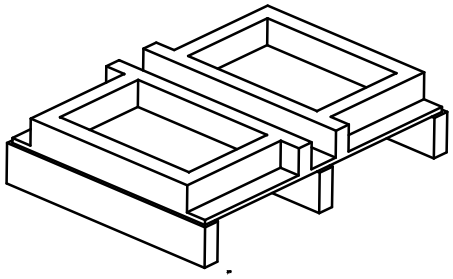

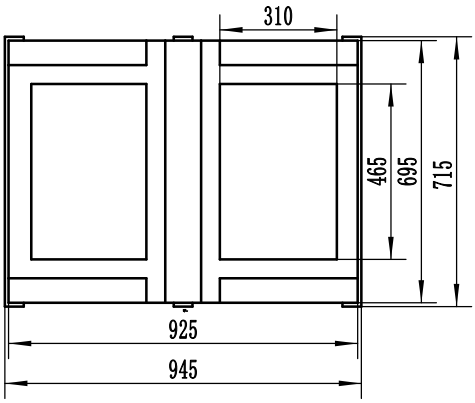

借（通）用件登记	
旧底图总号	
底图总号	
签字	
日期	
档案员	日期

标记	处数	分区	更改文件号	签名	年、月、日
设计			标准化		
审核					
工艺			批准		

木质托盘

阶段标记	重量	比例
		1:20
共 张	第 张	

北京光华荣昌汽车部件有限公司

G3翻折副驾托盘

TAT0010169