TAT0010170

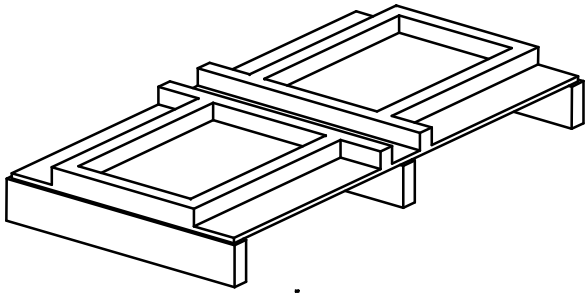

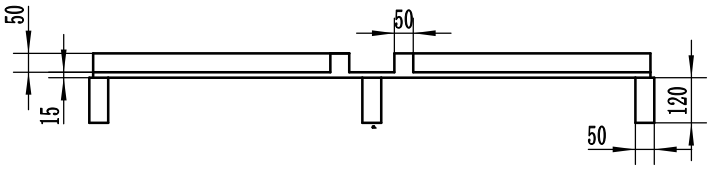

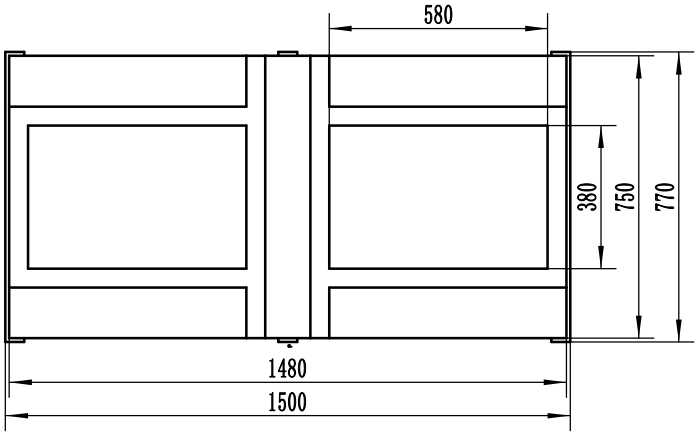

技术要求：

1、木托底板为10mm厚木板，整体承重满足200kg要求；

2、木托底板上部为40*40mm木条拼接，固定牢固；

3、木条内侧粘贴10mm厚PEP板进行防护。

借（通）用件登记							
旧底图总号							
底图总号							
签字	标记	处数	分区	更改文件号	签名	年、月、日	
日期	设计			标准化			
档案员 日期	审核						
	工艺			批准			

木质托盘	阶段标记	重量	比例	北京光华荣昌汽车部件有限公司
				G3主驾托盘
			1:20	TAT0010170
	共 张	第 张		