TAT0010170

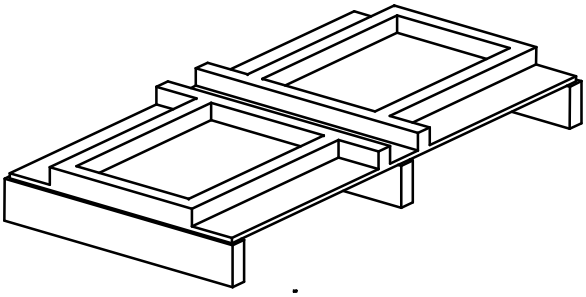

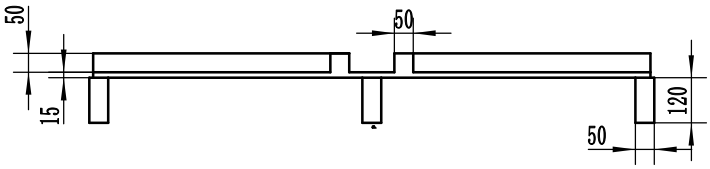

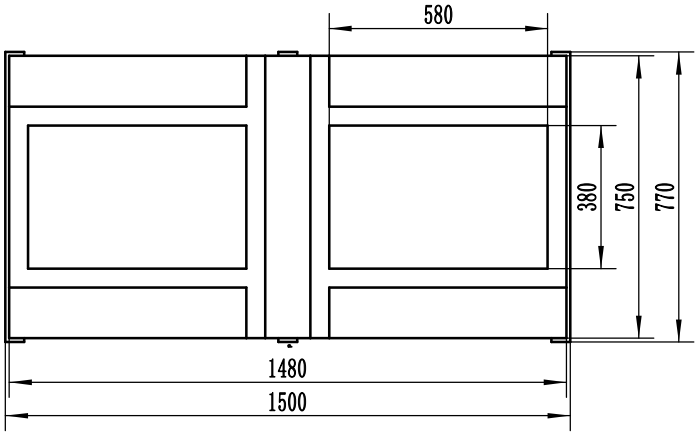

技术要求：

1、木托底板整体为10mm厚木板，承重满足200kg要求；

2、木托底板上部为50*50mm木条拼接，固定牢固；

3、木条内侧粘贴10mm厚PEP板进行防护。

借（通）用件登记							
旧底图总号						木质托盘	北京光华荣昌汽车部件有限公司
底图总号	标记	处数	分区	更改文件号	签名	年、月、日	G3主驾托盘
签字	设计			标准化		阶段标记 / 重量 / 比例	
日期						1:20	TAT0010170
档案员 / 日期	审核						
	工艺			批准		共 张 第 张	