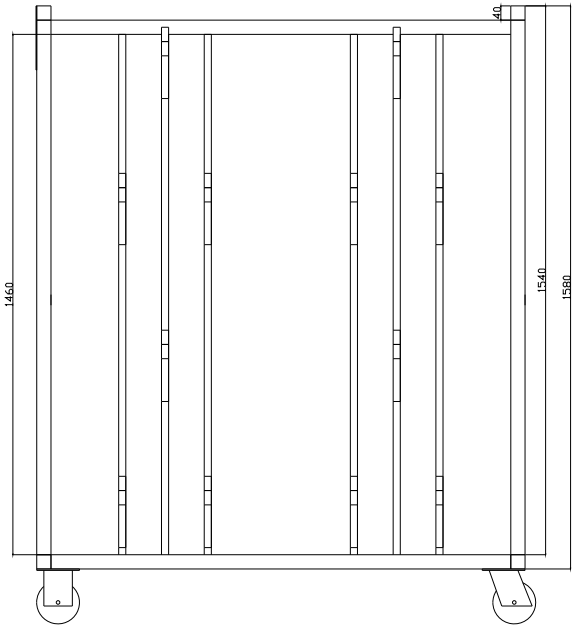

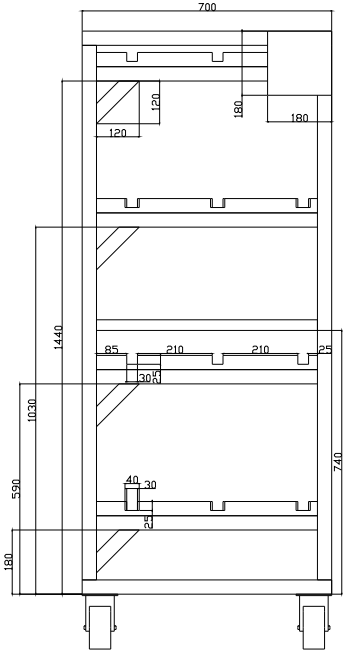

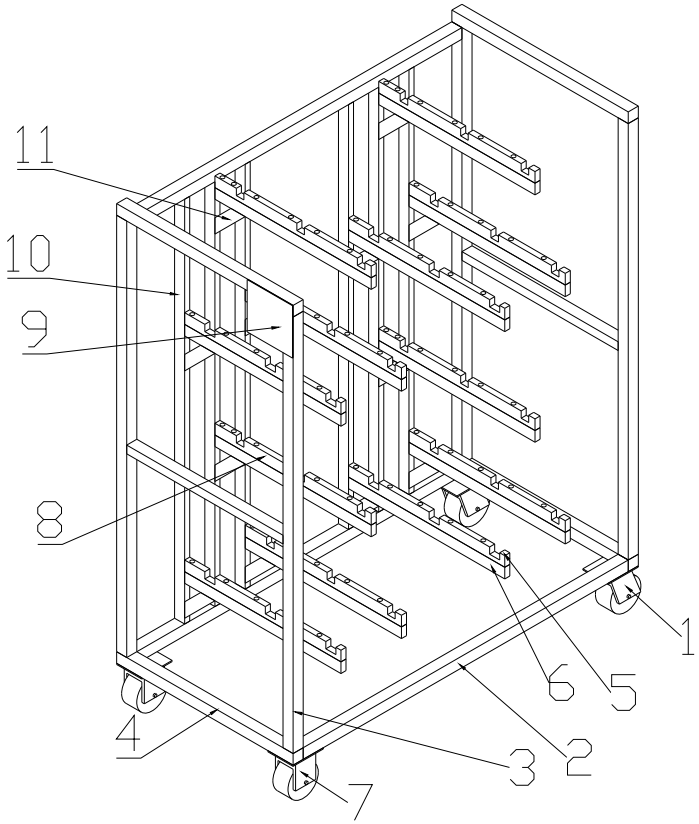

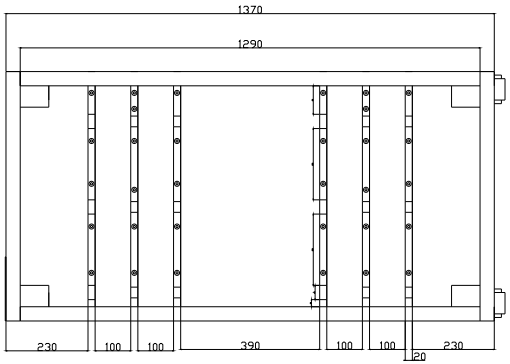

技术要求

1、台车颜色豆绿色；

2、工件放入可自由滑动抽取；

序号	代号	名称	数量	材料	单件重量	总计重量	备注
11	ZJZKGZC-11	支撑管	12	Q235			
10	ZJZKGZC-10	扁管（40x20x3）	6	Q235			L=1460
9	ZJZKGZC-09	标识板	2	Q235			放A4纸
8	ZJZKGZC-08	聚氨脂定位块-2	8	软取氨脂			
7	ZJZKGZC-07	5吋定向轮	2	硬聚氨脂			
6	ZJZKGZC-06	扁管（40x20x3）	14	Q235			L=620
5	ZJZKGZC-05	聚氨脂定位块-1	4	软取氨脂			L=620
4	ZJZKGZC-04	方管-3（40x40x3）	4	Q235			L=700
3	ZJZKGZC-03	方管-2（40x40x3）	4	Q235			L=1540
2	ZJZKGZC-02	方管-1（40x40x3）	3	Q235			L=1290
1	ZJZKGZC-01	5吋万向轮	2	硬聚氨脂			

标记	处数	分区	更改文件号	签名	年、月、日
设计			标准化		
审核					
工艺			批准		

阶段标记	重量	比例
		1:15
共 张	第 张	

河北光华荣昌汽车部件有限公司

欧马可副背工装车