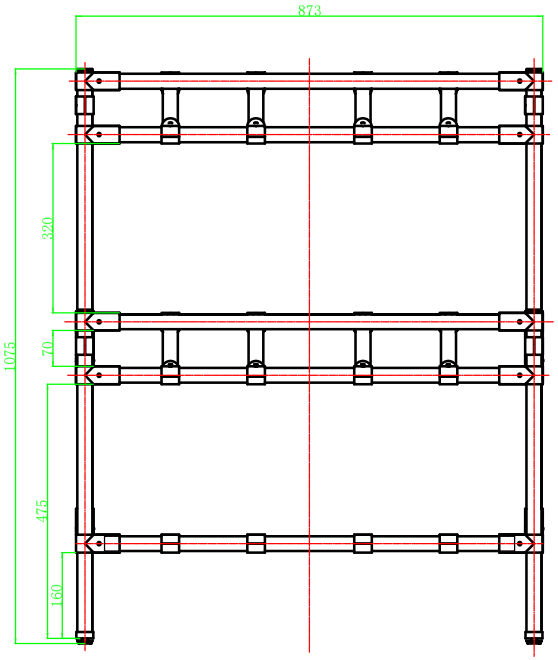

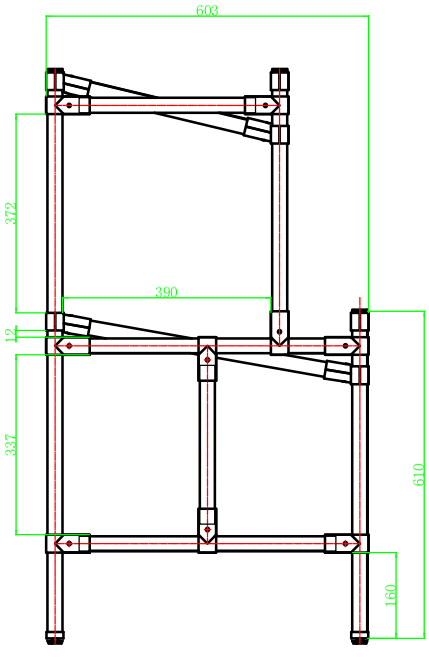

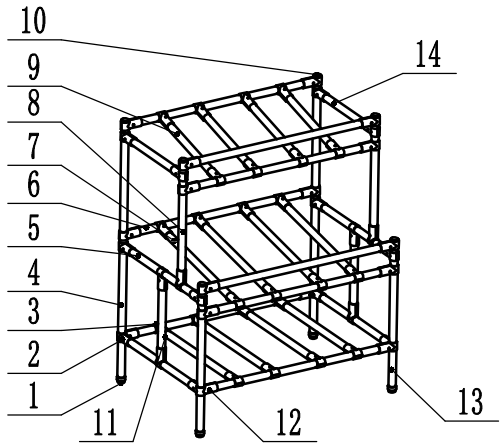

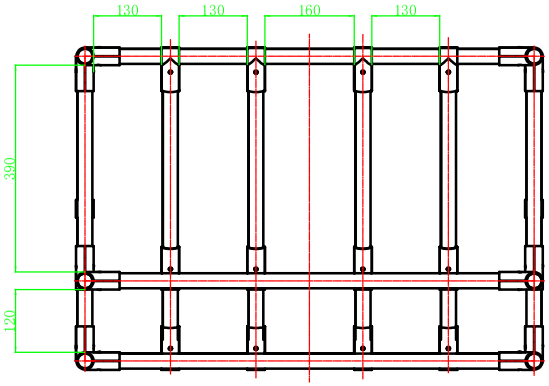

技术要求：

1. 精益管长度公差±3mm
2. 精益管截断面平整，无毛刺
3. 接头螺栓和螺母安装牢固
4. 制作24个线边架

序号	代号	名称	数量	材料	单件	总计	备注
14	FT-W-9	易立管Φ28*1.2*330	2	白色			
13	FT-W-8	易立管Φ28*1.2*610	2	白色			
12	M6*25mm	内六角螺丝	58	黑色			
11	FT-W-7	易立管Φ28*1.2*290	2	白色			
10	CP-B	普通黑色顶盖	6	黑色			
9	FT-W-6	易立管Φ28*1.2*350	4	白色			
8	FT-W-5	易立管Φ28*1.2*480	2	白色			
7	FT-W-4	易立管Φ28*1.2*500	4	白色			
6	FT-W-3	易立管Φ28*1.2*780	8	白色			
5	FT-W-2	易立管Φ28*1.2*480	8	白色			
4	FT-W-1	易立管Φ28*1.2*1050	2	白色			
3	HJ-1	两管连接件	50	黑色			
2	HJ-2	三管连接件	4	黑色			
1	MB-1	可调节脚杯	4	黑色			

重量

标记	处数	更改文件名	签 字	日 期
设 计	冯敬乾			
			日 期	

易立管

图 样 标 记 | 重 量 | 比 例 1:10

共 张 | 第 张

河北光华荣昌

物料架870*600*1050

GR-H6-0600