AGZ54.03_V1

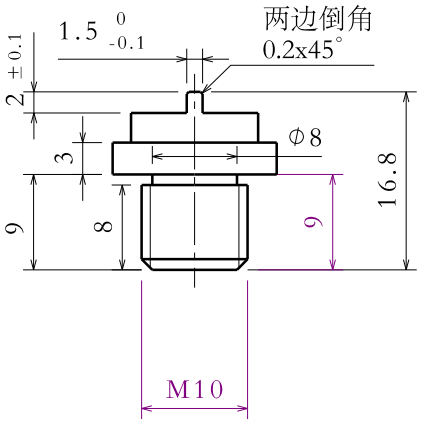

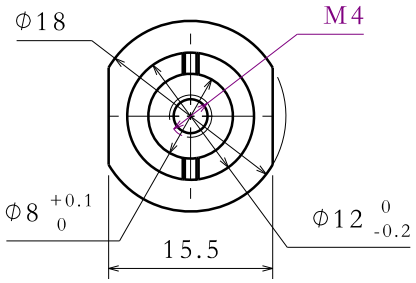

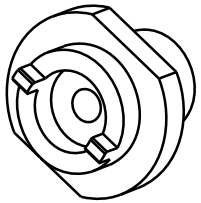

技术要求:
锐边倒钝，去除尖角毛刺。

3D版本	分区	更改文件号	2D版本	更改描述	更改	日期	审核	日期	批准	日期
V1			V1	零件新增，图纸下发	姚明阳	24.11.20				

第一角投影视图

一般公差

线性	
角度	
形位	

特殊特性符号：【1】安全特性；【2】关键特性

设计			标准化	
校对			审核	
工艺			批准	

北京光华荣昌汽车部件有限公司

材料	名称
POM	定位座

阶段标记	重量(Kg)	比例
A	——	1:1

共 1 张　第 1 张

件号(图号) AGZ54.03_V1

A3