技术要求

1.座椅骨架、座垫骨架焊接完毕后必须防锈；
2.零件安装牢固、可靠，不得漏装；各紧固件接到位；
3.座椅安全带的三个固定点要固扭矩均(30±5)Nm；
4.安全带织带收出及回收过程中不能有异响;走廊椅总成状态下，织带由肩椭环向带扣收出帮带度两为500mm时，导向环处最大拉力应小于25N，拉出及收回过程中不得有卡滞；
5.座椅骨架焊接SO/ZZ 11115(G1)
6.护面皮及缝合平图，缝合部位不允许翻线、开缝、跳线、座椅装配前面后，表面应美观、饱满、整洁，不应有变形、变色、起皱、外溢线头,脱色、污渍、硬质无划伤。座椅外表面和内帘不应存在任何瑕疵及污染物及锐角;
7.安全带型号及厂家：
K5284AL109M 外围夹 墨料五金有限公司;
K5284AL175M 外围夹 墨料五金有限公司;
HA301 新江松原汽车安全系统股份有限公司;
8.未注尺寸公差按GB/T 1804-v.
9.A类SO/ZZ 900251G9-5-b.位置及尺寸由厂家自定;
10.产品关重特性分级及标注按O/ZZ 9005A;
11.装配卷产品采用(3)级生产特件放行，按O/ZZ 50239.7。

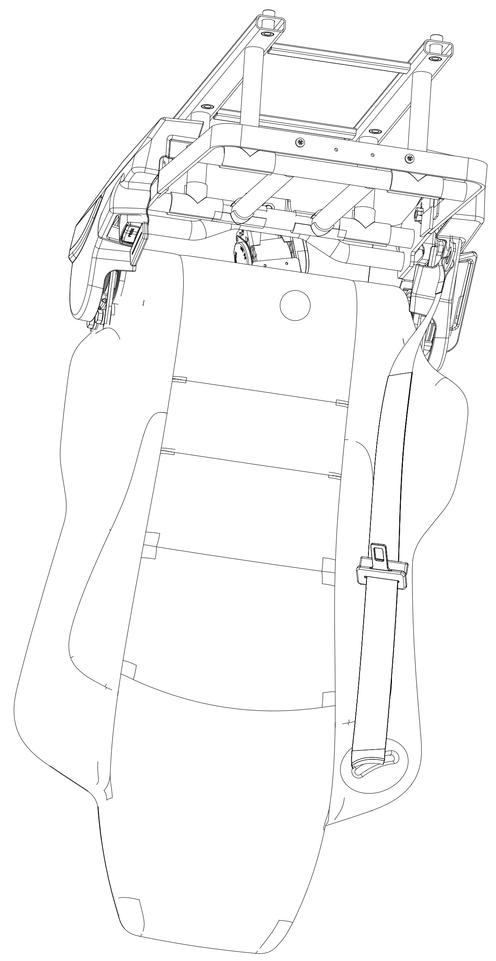

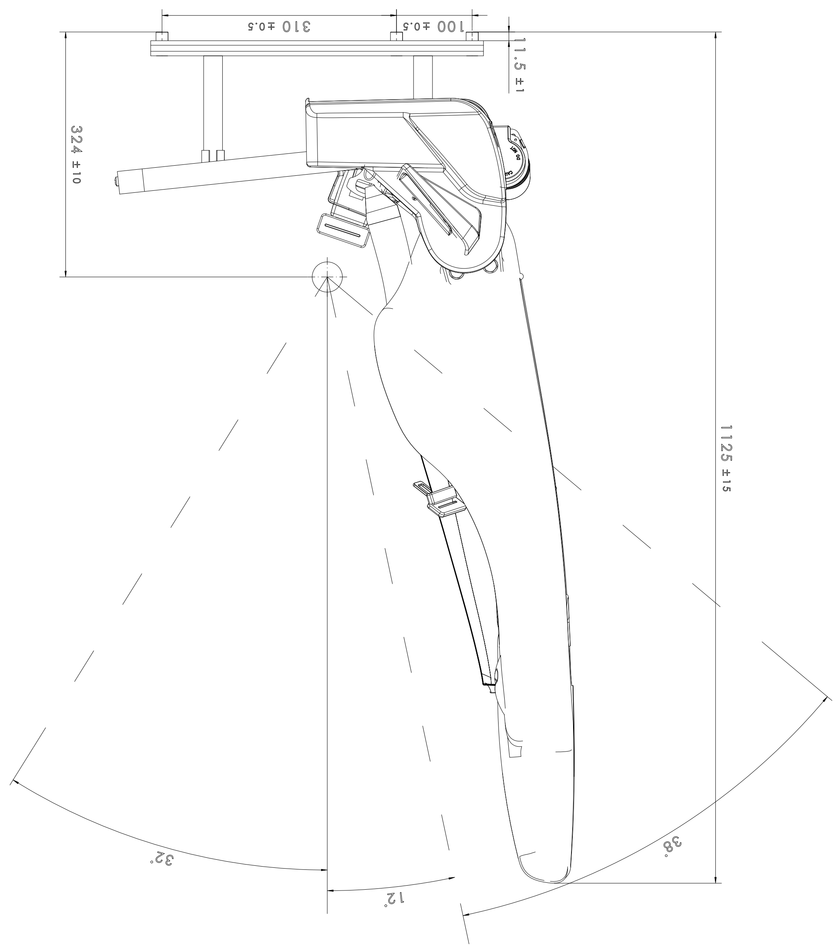

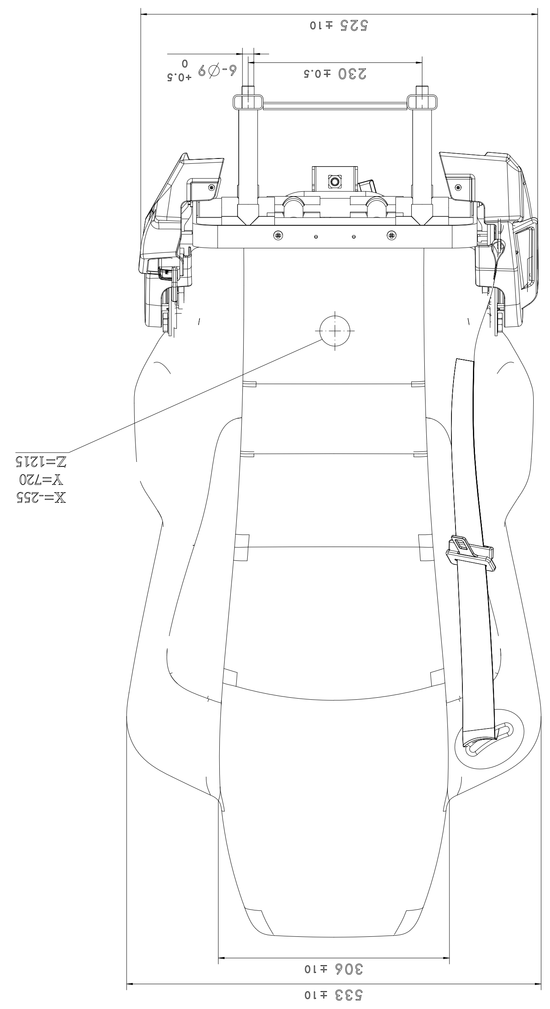

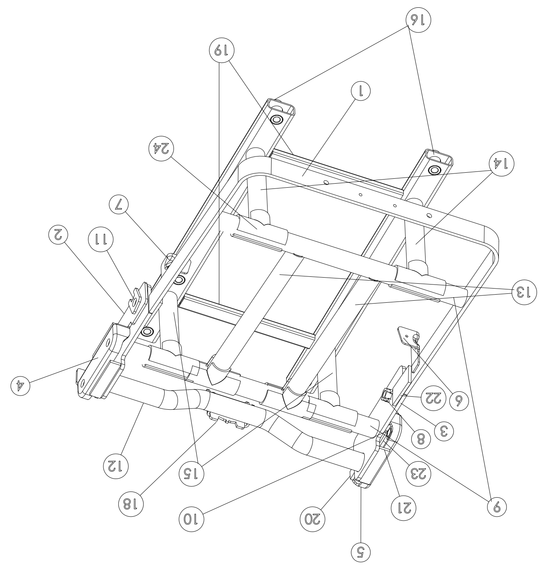

副司机座支架焊接总成材料明细单

序号	件号	名称	数量	材料	规格	单重	备注
24	FTX1-7511 113	移踏加强支架	12	Q235	φ30	0.055	
23	SHT0019007	加强板片4	2	Q235	t=4	0.054	
22	SHT0019006	加强板片3	2	Q235	t=4	0.047	
21	SHT0019005	加强板片2	2	Q235	t=4	0.031	
20	SHT0019004	加强板片1	2	Q235	t=4	0.007	
19	SHT0017902	底支架滑轨	2	B340LA	t=1.5	0.1168	
18	H5-6805318	安全带卷收器固定螺栓	1	ASSY		0.097	整总成
17	SHT0015920	支架连接	6	SWRCH35K		0.0300	
16	SHT0016556	支架立管	2	SAPH440	2.0	0.8600	
15	SHT0015863	TX后支管	2	Q235	Φ25×2.0	0.1380	
14	SHT0015862	TX前支管	2	Q235	Φ25×2.0	0.1540	
13	SHT0015865	TX底支架拉管	2	Q195	Φ25×1.5	0.2264	
12	SHT0013270	后连接管	1	Q195	Φ25×2.0	0.4446	
11	H4681010216A0	安全带连接座片	2	Q235	3.0	0.0191	
10	Q370C10	焊接六角螺母	4			0.01	
9	SHT0015864	TX底支架滑管	2	Q195	Φ25×1.5	0.3188	
8	H4B-6805326	安全带7/16焊接螺母	2	7/16螺母		0.014	
7	SHT0010185	左踏板安装片	1	Q235	2.0	0.031	
6	SHT0010184	右踏板安装片	1	Q235	2.0	0.031	
5	H4A-6901024	主动调角器固定收金件	1	SPFH590-Q	3.0	0.254	
4	H4A-6901203	副驾调角器固定收金件	1	SPFH590-Q	3.0	0.325	
3	SHT0013064	后连接板	1	Q235	5.0	0.391	
2	SHT0010183	连接板	1	Q235	5.0	0.391	
1	SHT0010179	上连框	1	Q195	5.0	1.1579	
		名称	数量	材料	规格	单重	备注
		主要料：Q345				1	

图示状态

2	/	W0166251105S/2	坐垫总成
1	RC5170I2	AZ166251000021/2	副驾总成

差异描述

主面料：Q338
辅面料：Q333

面料

主面料：Q338
辅面料：Q333

配置表

序号	规格型号	图号	名称	数量
1	RC5170I2	AZ166251000021/2	副驾总成	1

北京光华荣昌汽车部件有限公司

一般公差		
线性	GB1184	
角度	GB1184	
形位	GB1184-H	

零一角度形状图	材料	ASSY

特殊特性符号:	[1] 安全特性;	[2] 关键特性;	涂层Cr6	镀Cr6	镀镍
			A	24.5	1-4

设计	李中	2025/10/24	批准	张龙	2025/10/24	重量	张 1	第 张 1
审核	张明	2025/10/24	标准化	高永江	2025/10/24			

副驾座椅总成

产品型号 SHT0019007

项目代号：TZL

DD.M.K	分区	更改文件号	DD.M.K	更改说明	更改者	日期	审核	日期	批准	日期
A			A	零件图号，图纸下发	李中	2025/10/24				

2025年10月24日

A0